KONICA MINOLTA

bizhub 4750/4050
GYORS ÚTMUTATÓ

Giving Shape to Ideas

Tartalomjegyzék

1 Bevezetés

1.1 Üdvözöljük ... 1-3
1.2 Kezelési útmutatók ... 1-3
Füzet útmutatók ... 1-3
Kézikönyvek a Kezelési útmutató CD/DVD-ROM lemezen ... 1-3
1.3 Kezelési útmutató CD/DVD-ROM ... 1-5
1.3.1 Működési környezet ... 1-5
1.4 A kézikönyvben alkalmazott jelölések és szimbólumok ... 1-6
A műveletekre vonatkozó utasítások ... 1-6
A kézikönyvben alkalmazott szimbólumok ... 1-6
Termék- és billentyűnevek ... 1-6
Az alkalmazások neveinek jelölése ... 1-7
1.5 Az irodai többfunkciós készülékek rendeltetésszerű használata ... 1-8
Rendeltetésszerű használat ... 1-8
Nem megengedett üzemi feltételek ... 1-8
A felelősség kizárása ... 1-8
1.6 Célcsoportok ... 1-9

2 A készülék áttekintése

2.1 A készülékről ... 2-3
2.1.1 A részegységek elnevezése ... 2-3
Előlap ... 2-3
Hátoldal ... 2-4
2.1.2 Opcionális egységek konfigurálása ... 2-5
2.2 A tápellátásról ... 2-7
2.2.1 A főkapcsoló és a tápkapcsoló gomb helye ... 2-7
2.2.2 A főkapcsoló be- és kikapcsolása ... 2-8
2.2.3 A tápkapcsoló gomb használata ... 2-9
A tápkapcsoló gomb használata energiatakarékos gombként ... 2-9
A tápkapcsoló gomb használata kiegészítő főkapcsolóként ... 2-10
2.3 Kezelőpanel ... 2-11
2.4 Az érintőmezős kijelző kezelése ... 2-13
Koppintás ... 2-13
Lapozás ... 2-13
A billentyűzet megjelenítése ... 2-13
Váltás a beviteli vagy kiválasztási képernyőre ... 2-14
Az érintőmezős panel használatának szabályai ... 2-14
2.5 Főmenü ... 2-15
2.6 Karakterek beírása ... 2-17

3 Papír betöltése

3.1 Papír ... 3-3
3.1.1 A használható papírfajták áttekintése ... 3-3
3.1.2 A használható papírformátumok áttekintése ... 3-4
3.1.3 A helyes használat szabályai ... 3-5
Nem használható papír ... 3-5
A papír tárolása ... 3-5
3.2 A papír betöltése a kézi adagoló tálcába ... 3-6
3.3 Papír betöltése az 1. tálcá ... 3-8

4 A készülék kezdeti beállítása

4.1 Előkészítés a hálózati kapcsolathoz (felügyelőknek) ... 4-3
A csatlakoztatásra használt LAN kábel ellenőrzése ... 4-3
IP cím hozzárendelése ... 4-3

4.2 Előkészület a fax használatához (felügyelőknek) ... 4-4
A moduláris kábel csatlakozásának ellenőrzése ... 4-4
A telefonvonal típusának meghatározása ... 4-4
A készülék használatának előkészítése alközponti környezetben ... 4-4
A fogadási mód kiválasztása ... 4-4
Küldő információk regisztrálása ... 4-4
A dátum és idő beállítása a készüléken ... 4-4

4.3 Biztonsági beállítás (felügyelők részére) ... 4-5
4.3.1 HDD beállítás ... 4-5
4.3.2 A [Gyors biztonsági beállítás] konfigurálása ... 4-5

5 Alapszintű használat

5.1 A nyomtató funkció használata (Windows környezetben) ... 5-3
5.1.1 Nyomtatóillesztő ... 5-3
5.1.2 Előkészítés a nyomtatáshoz (hálózati kapcsolat) ... 5-4
A csatlakoztatásra használt LAN kábel ellenőrzése ... 5-4
A hálózati beállítások ellenőrzése ... 5-4
A nyomtató-illesztőprogram telepítése ... 5-4
5.1.3 Előkészítés a nyomtatáshoz (USB kapcsolat) ... 5-5
A telepítési beállítások megváltoztatása (Windows 7/8/8.1/Server 2008 R2/Server 2012/Server 2012 R2) ... 5-5
A nyomtató-illesztőprogram telepítése ... 5-6
5.1.4 A nyomtató-illesztőprogram alapbeállításai ... 5-7
5.1.5 A nyomtatás menete ... 5-8
5.2 A szkennelés funkció használata ... 5-9
5.2.1 A szkennelés funkció műveletei ... 5-9
5.2.2 A küldés menete ... 5-10
5.3 A fax funkció használata ... 5-12
5.3.1 Fax funkció ... 5-12
5.3.2 A küldés menete ... 5-12
5.3.3 Bevezetés a fax küldési funkcióhoz ... 5-14
5.3.4 Bevezetés a fax vételi funkcióhoz ... 5-14
5.3.5 Bevezetés az internet fax funkcióhoz ... 5-15
5.4 A másoló funkció használata ... 5-16
5.4.1 A másolás menete ... 5-16
5.4.2 Bevezetés a másoló funkcióhoz ... 5-18
5.5 Az USB memórián tárolt fájl nyomtatása ... 5-19
Használható USB memória eszközök ... 5-19
A nyomtatás menete ... 5-19
5.6 Rendeltetési hely regisztrálása ... 5-21
5.6.1 Címjegyzék ... 5-21
5.6.2 Címzettek regisztrálása gyorshívó gombra a címjegyzékbe ... 5-21
Rendeltetési hely regisztrálása a segédprogramban ... 5-21
Információ regisztrálása főképernyőn Szkennelés TX vagy Fax módban ... 5-26

6 Tárgymutató

1 Bevezetés

1 Bevezetés

1.1 Üdvözöljük

Köszönjük, hogy megvásárolta ezt a készüléket.

Ez az útmutató a készülék alapvető használatához szükséges tudnivalókat tartalmazza, valamint segít a kezdeti beállítások megadásában. A bonyolultabb funkciók használatát a **Kezelési útmutató CD/DVD-ROM** lemez segítségével sajátíthatja el.

Ismerkedjen meg a készülék használatának biztonságos a módjával az [Útmutató a Biztonsági tájékoztató] előzetes elolvasásával.

1.2 Kezelési útmutatók

Füzet útmutatók

A kézikönyv címe	Áttekintés
[Útmutató a Biztonsági tájékoztató]	A készülék biztonságos használatához szükséges megjegyzések és óvintézkedések ebben az útmutatóban találhatók. A készülék használata előtt feltétlenül olvassa el ezt a kézikönyvet.

Kézikönyvek a Kezelési útmutató CD/DVD-ROM lemezen

A kézikönyv címe	Áttekintés
[Gyors útmutató](ez az útmutató)	Ez az útmutató a készülék alapvető műveleteinek végrehajtásához szükséges tudnivalókat tartalmazza, valamint segít a kezdeti beállítások megadásában.
[Bevezetés a kezelési útmutató]	Olyan információkat tartalmaz, melyeket érdemes megismernie még a készülék használatának megkezdése előtt, ment a főbb részek elnevezése, a készülék bekapcsolása, a **kezelőpanel** használata, eredeti behelyezése.
[Kezelési útmutató a nyomtatáshoz]	Ebben az útmutatóban találja a nyomtatómeghajtó telepítésének és alapszintű használatának leírását, valamint az alkalmazásokét.
[Kezelési útmutató a másoláshoz]	A másolás különböző módjait mutatja be.
[Kezelési útmutató a szkenneléshez]	Ez az útmutató a szkennelt adatok átviteléhez kapcsolódó műveleteket és a szükséges előkészületeket ismerteti. Papíron lévő eredetiket alakíthat digitális adattá, majd ezt az adatot elküldheti számítógépére vagy egy kiszolgálóra.
[Kezelési útmutató a fax használatához]	Ez az útmutató a faxoláshoz kapcsolódó műveleteket és a szükséges előkészületeket ismerteti.
[Kezelési útmutató a hálózati fax használatához]	Ez az útmutató az (internetes) faxoláshoz kapcsolódó, a hálózaton végzendő műveleteket és a szükséges előkészületeket ismerteti.
[Kezelési útmutató a PC-fax használatához]	Ez az útmutató a PC-ről való faxoláshoz kapcsolódó műveleteket és a szükséges előkészületeket ismerteti. A számítógépen létrehozott adatot kinyomtatás nélkül elküldheti faxon ezzel a funkcióval.
[Kezelési útmutató az összetett funkciókhoz]	Ez a kézikönyv írja le a külön megvásárolható opcionális funkciók és a használatukhoz szükséges engedélykészletek telepítését.
[Kezelési útmutató a karbantartáshoz és hibakereséshez]	Ez a kézikönyv a kellékanyagok cseréjét, a készülék tisztítását, valamint a hibák okának megkeresését ismerteti.

A kézikönyv címe	Áttekintés
[Kezelési útmutató a segédprogramokról]	Ez a kézikönyv a [Felhasználói beállítás] és [Felügyeleti beállítás] értékeinek megadását taglalja a készüléken.
[Kezelési útmutató az alkalmazott funkciókhoz]	E kézikönyv a következő, a készülékkel kapcsolatos különleges feladatokat magyarázza el: **Web Connection** létrehozása, a nyomtatómeghajtó kézi telepítése, a nyomtatási beállítások megadása Linux alatt és a felhasználói hitelesítő egység kezelése.

1.3 Kezelési útmutató CD/DVD-ROM

A **Kezelési útmutató CD/DVD-ROM** lemezt a készülékhez mellékelve kapja. A CD/DVD-ROM tartalmazza a készülék használatához szükséges kezelési útmutatókat.

A kezdőlapról válassza a kívánt kezelési útmutató billentyűjét. A kezelési útmutatót tartalmazó PDF fájl megnyílik.

1.3.1 Működési környezet

Elem	Leírás
Operációs rendszerek, melyekkel a készülék használható	Microsoft Windows Vista (SP2) / Windows 7 (SP1) / Windows 8, Windows 8.1 Apple Mac OS X 10.4/10.5/10.6/10.7/10.8/10.9
Használható böngészők*	Windows esetén • Internet Explorer 7.x/8.x/9.x/10.x (asztali változatok)/11.x (asztali változatok) • Firefox 3.5 vagy újabb/ESR 10.0 vagy újabb Mac OS esetén • Safari 2.x/3.x/4.x/5.x/6.x/7.x
Szükséges alkalmazás	Windows esetén • Adobe Reader 9.x/10.x/11.x Mac OS esetén • Adobe Reader 8.x/9.x/10.x/11.x
Kijelző felbontás	1024 × 768 képpont vagy több

* A JavaScriptnek engedélyezve kell lennie.

Tippek

Az Adobe Reader telepítésekor engedélyezésre kerül a PDF fájlokat a böngészőben megnyitó bővítmény. Windows alatt módosítsa az Adobe Reader beállításait a Beállítások menüpont alatt, hogy közvetlenül az Adobe Reader használatával nyissa meg a PDF fájlokat. További részleteket az Adobe Súgóban találhat.

1.4 A kézikönyvben alkalmazott jelölések és szimbólumok

A műveletekre vonatkozó utasítások

✔ Ez a jelölőpipa egy művelet előfeltételét jelzi.

1 Az ilyen formátumú "1" szám az első lépést jelzi.

2 Az így formázott szám a lépések sorrendjét mutatja.

➔ Ez a szimbólum jelzi a műveletekre vonatkozó utasítások magyarázatának kiegészítését.

A kézikönyvben alkalmazott szimbólumok

⚠FIGYELMEZTETÉS

- Ez a szimbólum azt jelzi, hogy az utasítások be nem tartása súlyos vagy halálos sérülésekhez vezethet.

⚠VIGYÁZAT

- Ez a szimbólum azt jelzi, hogy az utasításokat figyelmen kívül hagyva, sérüléseket vagy anyagi károkat okozhat.

MEGJEGYZÉS

Ez a szimbólum egy olyan veszélyre hívja fel a figyelmet, amely megrongálhatja a készüléket vagy a dokumentumokat.
Kövesse az utasításokat, hogy elkerülje az anyagi károk okozását.

Tippek

Ez a szimbólum egy téma kiegészítő információit, valamint az egyes funkciók használatához szükséges opcionális egységeket jelzi.

Hivatkozás

Ez a szimbólum hivatkozás, mely kapcsolódó témakörre mutat.

Kapcsolódó beállítás

Ez az adott témakörhöz tartozó beállításokat jelzi bármely felhasználó számára.

Kapcsolódó beállítás (rendszergazda számára)

Ez az adott témakörhöz tartozó beállításokat jelzi felügyelők számára.

Termék- és billentyűnevek

A kézikönyvben alkalmazott jelölések	Leírás
➔	Ez a jelölőpipa egy művelet előfeltételét jelzi.
✔	Ez a szimbólum jelzi a műveletekre vonatkozó utasítások magyarázatának kiegészítését.
[ ]	A szögletes zárójelek [ ] között lévő szöveg egy kezelőelem neve az **érintőmezős kijelzőn**, egy számítógépes képernyő neve vagy valamelyik kezelési útmutató címe.
Félkövér szöveg	Ez egy gomb neve, egy alkatrész neve, egy terméknév vagy egy opció neve a **kezelőpanel**.

Az alkalmazások neveinek jelölése

Az alkalmazások nevei az alábbiak szerint jelennek meg ebben a kézikönyvben.

Alkalmazás neve	A kézikönyvben alkalmazott jelölések
PageScope Web Connection	Web Connection

1.5 Az irodai többfunkciós készülékek rendeltetésszerű használata

Rendeltetésszerű használat

Ez a többfunkciós készülék számos irodai berendezés funkcióját egyesíti. Úgy lett kialakítva, hogy irodai rendszerként az alábbi célokra legyen alkalmas:

- Dokumentumok nyomtatása, másolása, szkennelése és faxolása.
- A megfelelő kiegészítő berendezésekkel felszerelve a rendelkezésre álló kezelési funkciók használata, mint a tűzés vagy a lapfordítás.
- A szkennelt dokumentumok tárolása külső USB tárolóeszközökön vagy továbbítása hálózati rendeltetési helyekre, mint az FTP, WebDAV vagy E-mail.

A rendeltetésszerű használat még az alábbiakat is feltételezi:

- a rendszer használatát az eszköz műszaki jellemzői között megadott határértékek között, valamint az opcionális berendezések jellemzőinek megfelelően,
- a vonatkozó használati útmutatókban ismertetett valamennyi biztonsági rendszabály betartását,
- a másolásra vonatkozó törvényi korlátozások (lásd [Kezelési útmutató: Bevezetés]) betartását,
- az előírt időszakos felülvizsgálatok és karbantartás elvégzését,
- az általános, az országos és a cégszintű munkavédelmi utasítások betartását.

Nem megengedett üzemi feltételek

Tilos a rendszer használata, ha:

- hibákat vagy sérüléseket észlelt,
- túllépte az előírt karbantartási időközöket,
- a mechanikus vagy az elektromos funkciók rendellenesen működnek.

A felelősség kizárása

A berendezés gyártója nem vállal felelősséget a nem megengedhető üzemi feltételek mellett történő használata esetén bekövetkezett károkért.

1.6 Célcsoportok

A kezelési utasítások (lásd 1-3. oldalon) a berendezési alábbi felhasználóinak szólnak:

Felhasználó	A berendezés rendeltetésszerűen (lásd 1-8. oldalon) használó, valamint a rendszer funkcióit és kellékanyagait a kiosztott felhasználói jogosultságainak megfelelően kezelő személy.
Felügyelő	A kellékanyagokat, a berendezés funkcióit, a felhasználókat és azok jogosultságait kezelő, a rendszer és a hálózati kapcsolatok beállításait elvégző személy.

A berendezést használó személyeknek el kell olvasniuk és meg kell érteniük a vonatkozó használati útmutatókat.

2 A készülék áttekintése

2 A készülék áttekintése

2.1 A készülékről

2.1.1 A részegységek elnevezése

Előlap

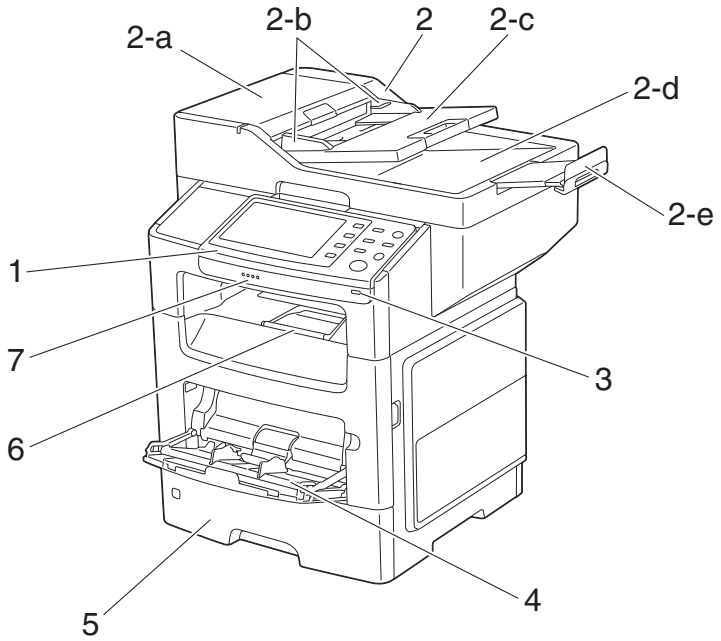

Sz.	Név
1	**Kezelőpanel**
2	**Automatikus eredetiadagoló (ADF)**
2-a	**ADF adagoló fedél**
2-b	**Dokumentumvezető**
2-c	**Dokumentumadagoló tálca**
2-d	**Dokumentumkiadó tálca**
2-e	**Dokumentum-ütköző**
3	**USB host csatlakozó***
4	**Kézi adagoló tálca**
5	**1.tálca**
6	**Kiadó tálca**
7	**Adatjelző**

* USB hubot lehet csatlakoztatni az **USB Host porthoz**. Csak egy USB memória eszközt és egy **hitelesítőegységet** (IC-kártya típusú) lehet egyszerre az USB hubhoz csatlakoztatni.

MEGJEGYZÉS
Ha USB hubot használ, saját áramforrással rendelkezőt válasszon. Ha a hub a buszról nyeri az energiát, hibásan működhet.

Hátoldal

Az ábrán az opcionális **FK-512 faxkészlet** és az **MK-P03 szerelőkészlet** is látható.

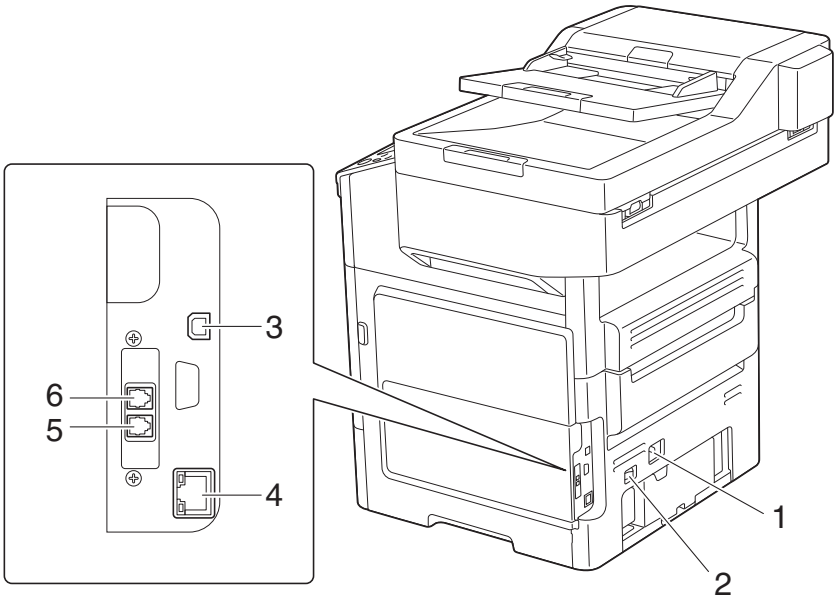

Sz.	Név
1	**Tápellátás csatlakozója**
2	**Főkapcsoló**
3	**USB nyomtató csatlakozó (B típusú)**
4	**Ethernet (LAN) csatlakozó (1000Base-T/100Base-TX/10Base-T)**
5	**LINE (telefonvonal) csatlakozóaljzat**
6	**TEL (telefon) csatlakozóaljzat**

2.1.2 Opcionális egységek konfigurálása

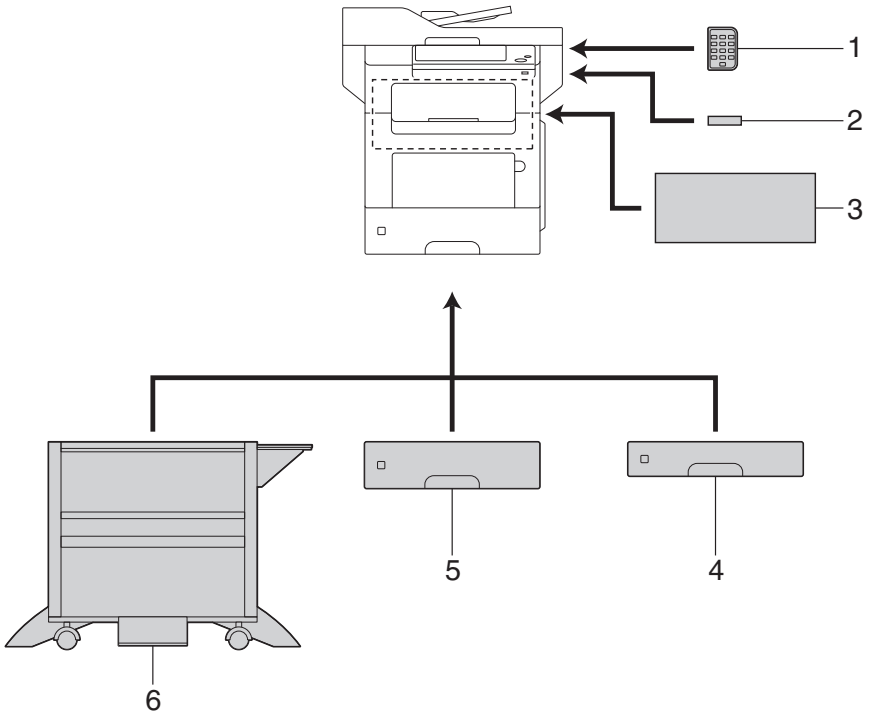

Sz.	Név	Leírás
1	**KP-P01 billentyűzet**	A **kezelőpanel** oldalán található. Számok bevitelére használhatja ezt a fizikai **billentyűzet**.
2	**AU-201/AU-201S hitelesítő eszköz**	Felhasználó hitelesítést végez az IC kártyán vagy az NFC-kompatibilis mobil terminálon (Android terminál) rögzített adat olvasásával.
3	**FS-P02 másolatkezelő**	Összetűzi a nyomtatott lapokat. Tűzéshez használja az **SK-501 tűzőkészletet**.
4	**PF-P11 papíradagoló egység**	250 papírlap betöltését teszi lehetővé. Három nyílásba szerelhető fel a **papíradagoló egység**.
5	**PF-P12 papíradagoló egység**	550 papírlap betöltését teszi lehetővé. Három nyílásba szerelhető fel a **papíradagoló egység**.
6	**DK-P02 GÉPASZTAL**	A gép padlóra helyezésénél használatos. Ez a szerkezeti rész, a régiótól függően, esetleg nem használható.
Az alábbi választható alkatelemek a készüléken belül vannak és nem láthatók a fenti ábrán.		
7	**FK-512 faxkészlet**	Segítségével a készülék faxként használható.
8	**MK-P03 szerelőkészlet**	Ez az eszköz a **faxkészlet** telepítéséhez szükséges.
9	**EK-P04 helyi illesztő-készlet**	RS-232C portot hoz létre.
10	**i-Option LK-101 v3**	A webböngésző funkciót támogatja, amely a különleges funkciók egyike.
11	**i-Option LK-106**	A vonalkód betűtípus, mint különleges betűtípus használatba vételéhez használja.
12	**i-Option LK-107**	Az unicode betűkészlet hozzáadásához használható, amely a különleges betűkészletek egyike.
13	**i-Option LK-108**	Az OCR betűkészlet hozzáadásához használható, amely a különleges betűkészletek egyike.
14	**i-Option LK-111**	A ThinPrint funkciót támogatja, amely a számos különleges funkció egyike.
15	**NC-P03 hálózati kártya**	Segítségével egy vezeték nélküli hálózati környezetben lehet használni a készüléket.

Hivatkozás

*Az **i-Option** engedélykészletek telepítését a [Kezelési útmutató az összetett funkciókhoz] írja le.*

MEGJEGYZÉS

Opcionális eszközök felszerelésekor vagy leszerelésekor kapcsolja ki a gépet és húzza ki a villamos hálózati csatlakozót az aljzatból.

2.2 A tápellátásról

2.2.1 A főkapcsoló és a tápkapcsoló gomb helye

A készüléken két tápkapcsoló található: a géptesten lévő **főkapcsoló** és a **kezelőpanel** lévő **tápkapcsoló** gomb.

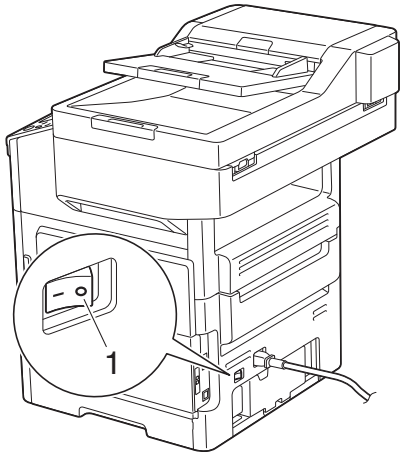

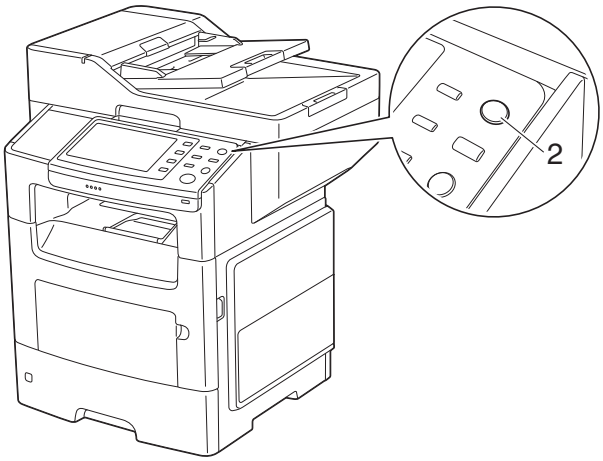

Sz.	Név	Leírás
1	**Főkapcsoló**	Használja ezt a kapcsolót a gép ki- és bekapcsolására, valamint újraindítására.
2	**Tápkapcsoló** gomb	Ezzel a billentyűvel léptetheti a készüléket energiatakarékos módba. Ez a funkció csökkenti a fogyasztást és használata jelentős energiamegtakarítást tesz lehetővé. Részletek: lásd 2-9. oldalon.

MEGJEGYZÉS

*Nyomtatás közben ne kapcsolja ki a **főkapcsolót** és ne nyomja le a **tápkapcsoló** gombot se. Ha mégis, elakadhat a papír.*

*Ha a **főkapcsolót** vagy a **tápkapcsoló** gombot a gép működése közben kikapcsolja, a rendszer törli a betöltött és átvitel közben lévő adatot, valamint a sorban álló feladatokat.*

2.2.2 A főkapcsoló be- és kikapcsolása

1 Bekapcsoláskor nyomja meg az | jelnél a **főkapcsolót**.

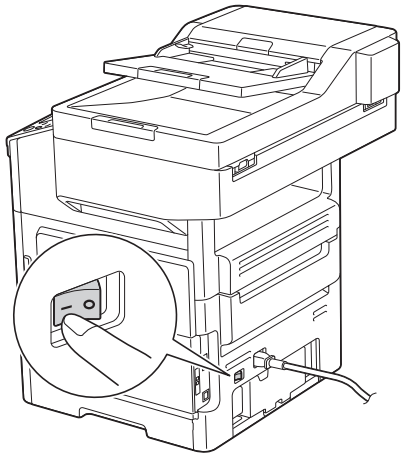

A készülék bekapcsolási folyamatáról hírt adó üzenet jelenik meg.

A főmenü ikon megjelenése jelzi, hogy a készülék használatra kész.

2 Kikapcsoláskor nyomja meg az ○ jelnél a **főkapcsolót**.

MEGJEGYZÉS

*A készülék újraindításához kapcsolja ki a **főkapcsolót**, majd legalább 10 másodpercnyi várakozás után kapcsolja ismét be. Ha nem így tesz, a készülék rendellenesen működhet*

2.2.3 A tápkapcsoló gomb használata

A készüléket a **tápkapcsoló** gomb lenyomásával állíthatja energiatakarékos módba.

Kiválaszthatja az [Energiatakarékos] vagy a [Másodlagos tápkapcsoló KI] pontot annak megadásához, melyik energiatakarékos módba lépjen a készülék a **tápkapcsoló** gomb lenyomására.

A beállítások: [Segédprogram] - [Felügyeleti beállítás] - [Rendszerbeállítások] - [Tápellátás/Energiatakarék. mód beállítása] - [Kapcsológomb beáll.] (Az alapbeállítás a régió függvényében változik.)

A tápkapcsoló gomb használata energiatakarékos gombként

A **tápkapcsoló** gomb lenyomásakor az alábbiak szerint változik a készülék állapota. A **tápkapcsoló** gomb lenyomva tartásának idejétől függően az energiatakarékos mód állapota változik.

Tápkapcsoló gomb	A készülék állapota	A LED állapota	Leírás
Röviden megnyomva	Alacsony fogyasztású üzemmód (Alapértelmezett)	Villog: Kék	Kikapcsolja az **érintőmezős panel** kijelzőjét a fogyasztás csökkentése érdekében. A készülék normál üzemre vált, ha adatot vagy faxot fogad, illetve az **érintőmezős panel** megérintésére.
	Hibernálás	Villog: Kék	Jelentősebb mértékű energia megtakarítását biztosítja, mint az alacsony fogyasztású mód. A visszaállás ideje a normál módba hosszabb, mint az alacsony fogyasztású mód esetén. A készülék normál üzemre vált, ha adatot vagy faxot fogad, illetve az **érintőmezős panel** megérintésére.
Nyomva tartva	Kieg. főkapcsoló KI	Kigyullad: Narancs	Jelentősebb mértékű energia megtakarítását biztosítja, mint a hibernálás. A kiegészítő tápkapcsoló kikapcsolt állapotában a készülék fogadhat adatokat vagy faxokat, azonban nem szkennel és nem nyomtat eredetiket. A kikapcsolt állapotban fogadott adatok és faxok a készülék normál módba állása után lesznek kinyomtatva. A kiegészítő főkapcsoló kikapcsolt állapotából normál üzemmódba történő visszaállításhoz nyomja meg újra a **tápkapcsoló** gombot.

Kapcsolódó beállítás (rendszergazda számára)

- Nyomja le a **tápkapcsoló** gombot, az Alacsony fogyasztású vagy Hibernálás módba váltáshoz. Beállítás: [Segédprogram] - [Felügyeleti beállítás] - [Rendszerbeállítások] - [Tápellátás/Energiatakarék. mód beállítása] - [Energiatakarék. mód beállítása] (Alapértelmezett: [Alacsony fogyasztású])
- Választhat, hogy a mély hibernálás móddal tovább csökkenti-e a fogyasztást a készülék hibernálásakor. A készülék Mély hibernálás módból nem tér vissza Normál módba a **érintőpanel** megérintésekor. A normál üzemmódba történő visszaállításhoz nyomja meg a **tápkapcsoló** gombot. A beállítások konfigurálása: [Segédprogram] - [Felügyeleti beállítás] - [Rendszer beállítása] - [Tápellátás/Energiatakarék. mód beállítása] - [Energiafogyasztás hibernálás módban] (Alapbeállítás: [Engedélyezett])

A tápkapcsoló gomb használata kiegészítő főkapcsolóként

A **tápkapcsoló** gomb lenyomásakor az alábbiak szerint változik a készülék állapota. A **tápkapcsoló** gomb lenyomva tartásának idejétől függően az energiatakarékos mód állapota változik.

Tápkapcsoló gomb	A készülék állapota	A LED állapota	Leírás
Röviden megnyomva	Kieg. főkapcsoló KI	Kigyullad: Narancs	Jelentősebb mértékű energia megtakarítását biztosítja, mint a hibernálás. A kiegészítő tápkapcsoló kikapcsolt állapotában a készülék fogadhat adatokat vagy faxokat, azonban nem szkennel és nem nyomtat eredetiket. A kikapcsolt állapotban fogadott adatok és faxok a készülék normál módba állása után lesznek kinyomtatva. A kiegészítő főkapcsoló kikapcsolt állapotából normál üzemmódba történő visszaállításhoz nyomja meg újra a **tápkapcsoló** gombot.
Nyomva tartva	ErP automata kikapcsolás KI	Villog: Narancs	Ez a funkció jelentősebb energiamegtakarítást eredményez mint a Kieg.főkapcsoló KI üzemmód, az állapot közel áll ahhoz az állapothoz, amikor a főkapcsoló ki van kapcsolva. ErP automata kikapcsolás KI módban a készülék nem fogad adatokat és faxokat, valamint nem szkennel és nem nyomtat. Az ErP automata kikapcsolás KI módból normál üzemmódba történő visszaállításhoz nyomja meg újra a **tápkapcsoló** gombot.

2.3 Kezelőpanel

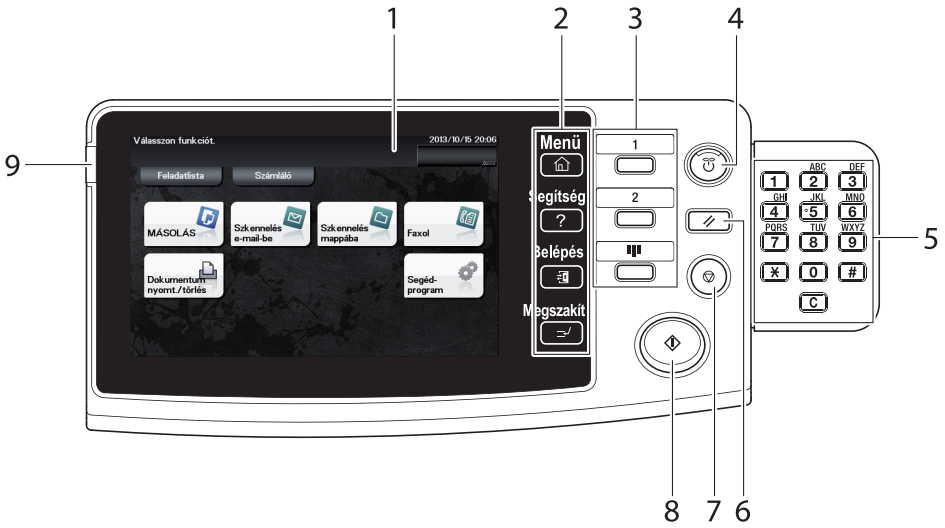

Tippek

Az ábrán a kezelőpanel látható opcionális **billentyűzet** kiegészítve.

Sz.	Név	Leírás
1	**Érintőmezős kijelző**	Beállítási képernyőket és üzeneteket jelenít meg. Közvetlenül ezt a panelt nyomja meg műveletek végzéséhez.
2	[Menü]	Erre a gombra koppintva megjelenik a főmenü. A [Menü] kéken világít a főmenü megjelenésekor. A főmenü részletes leírása: 2-15. oldalon.
	[Segítség]	Erre a gombra koppintva megjelenik a súgó képernyő. Az [Segítség] kéken világít a súgó megjelenítésekor. Ez a funkció magyarázatot jelenít meg az egyes funkciókhoz tartozó műveletekről az **érintőmezős panelen**.
	[Belépés]	Koppintson erre a billentyűre, hogy végrehajtsa a hitelesítést a belépési képernyőn, amikor a felhasználói hitelesítés vagy a számlakövetés használatban van a készüléken. Koppintson a [Belépés] pontra a bejelentkezési feltétel alatt a kilépéshez.
	[Megszakít]	Erre a billentyűre koppintson, ha sürgős feladat végrehajtása érdekében megszakítaná a folyamatban lévő feladatot. A [Megszakít] kéken világít a megszakító feladat feldolgozása közben.
3	**1 gomb regisztrálása - 3 gomb regisztrálása**	Ezen gombok megnyomásával az **érintőmezős kijelző** átváltható a **Regisztr.** gombhoz rendelt funkcióra. • A gombhoz alapértelmezés szerint **Regisztr.** funkció régiónként változik. • A gombhoz **Regisztr.** funkciót megváltoztathatja igényeinek megfelelően. Részletes ismertetést a [Bevezetés a kezelési útmutatóhoz] c. útmutatóban találhat.
4	**Tápkapcsoló** gomb	Ezzel a billentyűvel léptetheti a készüléket energiatakarékos módba. Részletek: lásd 2-9. oldalon.
5	**Billentyűzet**	Ezt a billentyűzetet használja számértékek beírására, például a példányszám vagy a nagyítás meghatározásakor. Ezzel a billentyűzettel választhatja ki a számozott beállítási gombokat is.
	C (Töröl)	Töröl minden, a számbillentyűkkel beírt értéket (szettek száma, nagyítás, méret stb.).
6	**Alapállapot**	Ezt a billentyűt lenyomva, alaphelyzetbe állítja a **kezelőpanel** megadott vagy megváltoztatott beállításokat.
7	**Stop**	Nyomja meg ezt a gombot egy aktív másolási, szkennelési vagy nyomtatási feladat ideiglenes leállításához. Az újraindításhoz nyomja meg a **Start** billentyűt.

Sz.	Név	Leírás
8	**Start**	Ezzel a gombbal indíthatja el a műveleteket, mint a másolás, szkennelés, faxolás vagy a nyomtatás. • Kéken világít: a készülék kész a műveletek megkezdésére. • Narancs színnel világít: a készülék nem kész a műveletek megkezdésére. **Megjegyzés** Ha ez a jelzőfény narancsszínnel világít, ellenőrizze, hogy van-e figyelmeztetés vagy üzenet az **érintőmezős panelen**.
9	**Figyelmeztető fényjelző**	Fényének színével, villogással és folyamatos fénnyel jelzi a készülék állapotát. • Villogás narancsszínnel: figyelmeztetés • Narancsszínnel világít: a gép megállt.

2.4 Az érintőmezős kijelző kezelése

Koppintás

Finoman érintse meg az ujjával a képernyőt, majd azonnal vegye le az ujját a képernyőről. Ez a mozdulat menü választásához vagy meghatározásához szükséges.

Lapozás

Az ujját a képernyőn csúsztatva végezzen egy finom legyintést.

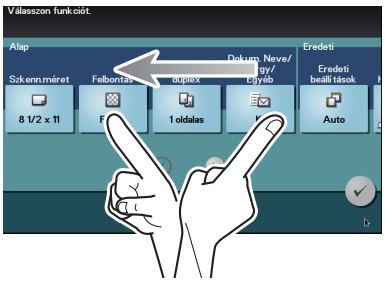

A billentyűzet megjelenítése

Koppintson a számokra vagy a képernyő beviteli területére a **billentyűzet** megjelenítéshez.

Számok bevitelére használja.

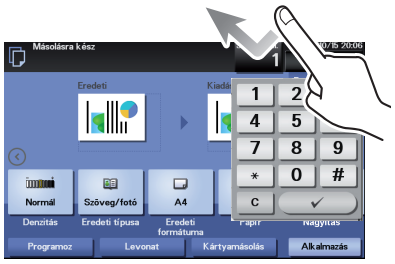

Váltás a beviteli vagy kiválasztási képernyőre

Koppintson a cél bemeneti területre, hogy átváltson a beviteli vagy kiválasztási képernyőre.

A kiválasztási képernyőre váltáshoz használható, hogy szöveget írjon be vagy a meglévő tételekből válasszon.

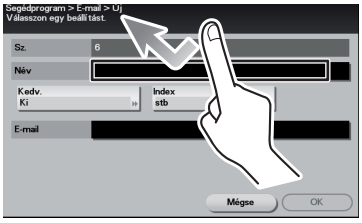

Az érintőmezős panel használatának szabályai

Ez a készülék egy kapacitív érintőmezős kijelzővel rendelkezik. Az **érintőmezős kijelző** használatakor vegye figyelembe az alábbiakat.

- Működtesse ujjával vagy a készülékkel kapott **ceruzával**. Vegye figyelembe, hogy az **érintőmezős kijelző** nem fog megfelelően reagálni, ha a körmével vagy egy tollal kezeli, az ujja vagy a készülék saját **ceruzája** helyett.
- Nagy erővel kezelve az **érintőmezős kijelzőt** kárt okozhat az **érintőmezőkben** és fennáll a törés lehetősége.
- Az **érintőmezős kijelző** kezelése során ne alkalmazzon túlzott erőt, valamint ne használjon hegyes tárgyat, mint például töltőceruzát.
- Ne érintse az **érintőmezős panelt** nedves ujjal. Ha mégis, az **érintőmezős panel** szokatlan módon reagálhat.
- Ha kesztyűt visel az **érintőmezős panel** működtetésekor, az **érintőmezős panel** nem fog hibátlanul reagálni. Kezelje csupasz ujjával vagy a készülékkel kapott **ceruzával**, a stílussal.
- Lehetséges, hogy az **érintőmezős kijelző** nem működik megfelelően, ha egy fluoreszcens lámpához 500 mm-nél (19-11/16 hüvelyk) közelebb áll, miközben megérinti az **érintőmezős kijelzőt**.
- Az érintőmezős panelt nem szabad elektromos zavarokat keltő berendezés, pl. generátor vagy légkondicionáló mellett használni. Ha mégis, az elektromos zaj hibát okozhat.

2.5 Főmenü

A főmenü előhívásához koppintson a [Menü] gombra a **kezelőpanel**.

A főmenü az alapképernyő a készülék kezeléséhez. A főmenüből válthat az egyes funkciók üzemmódjaiba.

Elem	Leírás
[Feladatlista]	Ezt a gombot megérintve ellenőrizheti az aktív feladatokat és a feladatnaplót. Ha szükséges, a feladatokkal műveletet is végezhet, például törölhet várakozó feladatot. **Megjegyzés** A feladat kifejezés egyetlen, nyomtatással, küldéssel, fogadással vagy mentéssel kapcsolatos műveleti egységet takar.
[Számláló]	Erre a gombra koppintva megjeleníti a készülékkel nyomtatott oldalak teljes számát, funkciónkénti bontásban. Ez az információ segíteni fogja abban, hogy megismerje a készülék használatának mértékét.
[MÁSOLÁS]	Erre a gombra koppintva megjelenik a másolás mód főképernyője. A másolási mód részletes leírása: 5-16. oldalon.
[Szkennelés e-mail-be]	Erre a gombra koppintva megjelenik a szkennelés e-mail-be mód főképernyője. A szkennelés e-mail-be mód részletes leírása: 5-9. oldalon.
[Szkennelés mappába]	Erre a gombra koppintva megjelenik a szkennelés mappába mód főképernyője. A szkennelés mappába mód részletes leírása: 5-9. oldalon.
[Faxol]	Erre a gombra koppintva megjelenik a faxol mód főképernyője. A fax mód részletes leírása: 5-12. oldalon.
[Dokumentum nyomt./törlés]	Ezzel a gombbal kezdhet műveleteket a készülék merevlemezén és a készülékhez csatlakoztatott USB memórián tárolt fájlokkal. Az USB memórián tárolt fájl nyomtatásának ismertetését az 5-19. oldalon. oldalon találhatja.
[Segédprogram]	Ezt a gombot megérintve elvégezheti a készülék beállításait, regisztrálhat rendeltetési helyeket vagy ellenőrizheti a kellékanyagok állapotát. A segédprogramok leírását a [Kezelési útmutató a segédprogramokról] című részben találja.
[APP]	Akkor jelenik meg, ha van OpenAPI alkalmazás regisztrálva a készüléken.
[Webböngésző]	Erre a gombra koppintva megjelenik a webböngésző képernyője. Ez a funkció az opciós **i-Option LK-101 v3** telepítése és a Webböngésző engedélyezése esetén használható. A Webböngésző funkciót a [Kezelési útmutató: Különleges funkciók] kiadvány részletezi.
[Gyors biztonság]	Erre a gombra koppintva megnyílik a [Gyors biztonsági beállítás] ablak. Ez a funkció abban az esetben használható, ha beállításra került a [Gyors biztonsági beállítás] gyorshívó gomb megjelenítése a főmenüben. A beállítások részletes ismertetését a [Gyors biztonsági beállítás] részben találhatja, a [Kezelési útmutató: A Segédprogram billentyűinek leírása] kiadványban.

Elem	Leírás
[QR kód megjelenítés]	Koppintson erre a gombra a készülék hálózati adatait tartalmazó QR kód megjelenítéséhez. Ez a funkció abban az esetben használható, ha beállításra került a [QR kód megjelenítés] gyorshívó gomb megjelenítése a főmenüben.

Kapcsolódó beállítás (rendszergazda számára)

A másolás program, fax program, szkennelés program, [Gyors biztonsági beállítás] és a [QR kód megjelenítés] gyorshívó gombokat a főmenüben állíthatja sorba.
A beállítások elvégzése: [Segédprogram] - [Felügyeleti beállítás] - [Rendszer beállítása] - [Főmenü alapértelmezett beállítása]

2.6 Karakterek beírása

Ha karaktereket kell beírni egy cím vagy egy program regisztrálása során, használja az **érintőmezős kijelzőn** megjelenő billentyűzetet.

Elem	Leírás
Billentyűzet	Koppintson a beírandó karakter billentyűjére.
[Törlés]	Koppintson erre a billentyűre, ha a beírt karaktert törölné.
[←]/[→]	A kurzort mozgathatja erre a billentyűre koppintva.
[×]	Ezzel a billentyűvel egyesével törölheti a bevitt karaktereket.
[Mégse]	A szöveg bevitele megszakad és az előző képernyő ismét megjelenik. A beírt érték elvész.
[OK]	Véglegesíti a bevitt karaktereket és értékeket.

3 Papír betöltése

3 Papír betöltése

3.1 Papír

3.1.1 A használható papírfajták áttekintése

Papírfajta	Papír súlya	Papírkapacitás
Normál papír Újrapapír Csak egyoldalas[*1] Különleges papír[*2] Színes papír[*4] Felhasználói papír 1[*5] Felhasználói papír 2[*5]	15-15/16 lb - 23-15/16 lb (60 g/m^2 - 90 g/m^2)	**Kézi adagoló tálca**: 100 lap **1. tálca**: 550 lap[*6]
Fejléces[*3]	15-15/16 lb - 23-15/16 lb (60 g/m^2 - 90 g/m^2)	**Kézi adagoló tálca**: 100 lap **1. tálca**: 550 lap
Vastag 1 Felhasználói papír 3[*5]	24-3/16 lb - 31-15/16 lb (91 g/m^2 - 120 g/m^2)	**Kézi adagoló tálca**: 20 lap **1. tálca**: 550 lap[*6]
Vastag 1+ Felhasználói papír 4[*5]	32-3/16 lb - 41-3/4 lb (121 g/m^2 - 157 g/m^2)	**Kézi adagoló tálca**: 20 lap
Vastag 2 Felhasználói papír 5[*5]	42 lb - 43-3/8 lb (158 g/m^2 - 163 g/m^2)	**Kézi adagoló tálca**: 20 lap
Levelezőlap[*7]	-	**Kézi adagoló tálca**: 20 lap
Boríték	-	**Kézi adagoló tálca**: 10 lap
Címke-ívek	-	**Kézi adagoló tálca**: 30 lap **1. tálca**: 550 lap[*6]

[*1] Olyan papír, melynek mindkét oldalára nem fog nyomtatni (pl. az elülső oldalra már van valami nyomtatva).

[*2] Finom és egyéb különleges papír.

[*3] Olyan papír, melyre nyomtattak szöveget, pl. fejlécet.

[*4] Színes papír.

[*5] Gyakran használt papírként bejegyzett papírfajta.

[*6] Normál kapacitás 75 g/m^2 (20 lb) papírral.

[*7] Általános levelezőlap.

MEGJEGYZÉS

A normál papírtól eltérő papír neve különleges papír. Ha különleges papírt tölt be, adja meg a papírfajtát. Ha nem, a papír elakadhat vagy hibás lesz a nyomat.

Tippek

Kiválaszthatja, hogy nyomtat-e a fejléces papír mindkét oldalára a készülék [Fejléces kétoldalas nyomtatás engedélybeállítások] módjában (Alapértelmezés szerint: [Korlátoz]). Használjon normál papírfajtát, hogy a fejléces papír minkét oldalára nyomtathasson. Részletesen lásd: [Kezelési útmutató: Bevezetés].

3.1.2 A használható papírformátumok áttekintése

A papír adagolási helye	Megengedett formátumok
Kézi adagoló tálca	A4, A5, A6, B5 (JIS), B6 Legal (8-1/2 × 14), Letter (8-1/2 × 11), SP Folio (8-1/2 × 12-11/16), Executive (7-1/4 × 10-1/2), Statement/Invoice (5-1/2 × 8-1/2) Foolscap (8 × 13), 8-1/8 × 13-1/4, F4:Folio (8-1/4 × 13), Government Legal (8-1/2 × 13), 8-1/2 × 13-1/2, 16K, Kai 16, Kai 32 Fotó formátum 4 × 6/Fotó formátum 10 × 15 (100 × 150 mm) C10 boríték, #6 nyugati típusú boríték, DL boríték, #2 nyugati típusú boríték, #3 végén nyíló boríték, #4 végén nyíló boríték B5 (ISO), UK Quarto (8 × 10), Government letter (8 × 10-1/2) Szélesség: 3 - 8-1/2 (76,2 mm - 215,9 mm), Hossz: 5 - 14 (127 mm - 355,6 mm)
1.tálca	A4, A5, A6, B5 (JIS), B6 Legal (8-1/2 × 14), Letter (8-1/2 × 11), SP Folio (8-1/2 × 12-11/16), Executive (7-1/4 × 10-1/2), Statement/Invoice (5-1/2 × 8-1/2) Foolscap (8 × 13), 8-1/8 × 13-1/4, F4:Folio (8-1/4 × 13), Government Legal (8-1/2 × 13), 8-1/2 × 13-1/2 Government letter (8 × 10-1/2)

Tippek

- Minden papírformátum esetén a nyomtatható terület, nyomtatás esetén, a papír területe, a szélek mellett levő 4,2 mm +/- 2 mm (3/16 inch +/- 1/16 inch), másolás esetén pedig a szélek mellett levő 4 mm +/- 2 mm (3/16 inch +/- 1/16 inch) szélességű sáv kivételével. A papírméret beállításakor az alkalmazásban adjon meg a nyomtatható területen belüli méretet az optimális eredmény elérése érdekében.
- Borítéknak csak az elülső oldalára nyomtathat (a címzés oldalára). A nyomtatási minőség a hajtóka átlapolásánál nem garantálható. Az a terület, ahol a nyomtatás eredménye kétséges, változik a boríték fajtája függvényében.
- A margó beállítását az alkalmazás határozza meg. Az alapértelmezés szerinti papírformátum és margó választásával a papír bizonyos részére esetleg nem lehet nyomtatni. Olyan egyéni beállítást kell választani, hogy a kép a készülék által nyomtatható területen belülre essen.

3.1.3 A helyes használat szabályai

Nem használható papír

Ne töltse be a következő papírfajtákat a tálcára. Ezen előírások figyelmen kívül hagyása a nyomtatási minőség csökkenését, a papír elakadását vagy a készülék meghibásodását okozhatja.

- Hőnyomtatóval vagy tintasugaras nyomtatóval nyomtatott lapok
- Hajtogatott, sodrott, gyűrött vagy szakadt papír
- Hosszú ideig kicsomagolva tartott papír
- Nedves, lyuggatott vagy lyukasztott papír
- Nagyon sima vagy nagyon durva papír, illetve egyenetlen felületű papír
- Indigós hátuljú, hőnyomtatásra szánt, nyomás-érzékeny papír, rávasalható matrica
- Fóliával vagy nyomott mintákkal díszített papír
- Nem szabályos formájú (nem téglalap alakú) papírok
- Ragasztóval, tűzéssel vagy kapcsokkal összefogott papírok
- Felcímkézett papírok
- Olyan papírok amelyekhez, szalagokat, gombokat, horgokat stb. erősítettek
- Elülső és hátsó oldalán eltérő felületi minőségű (durvaságú) papír
- Túl vastag vagy túl vékony papír
- Sztatikus elektromossággal feltöltődött papír
- Savtartalmú papír
- Egyéb, nem használható papírfajták

A papír tárolása

A papír tárolásakor legyen figyelemmel a következő szempontokra.

- Tartsa a papírt vízszintes, sík felületen és csak akkor vegye ki a csomagolásából, ha betölti a tálcára. A hosszú ideig csomagolás nélkül tartott papír könnyen elakadhat a készülékben.
- Ha nem használja el egyszerre a papírt, zárja vissza a maradékot a csomagolásba és tartsa vízszintes felületen, hűvös, sötét helyen.
- Ne tárolja a papírt a következő helyeken:
  - túl nedves
  - közvetlen napfénynek kitett
  - meleg (35° C (95°F), vagy magasabb hőmérséklet)
  - poros
- Ne támassza egymásnak a csomagokat, ne tárolja őket függőlegesen.

Tippek

Nagy mennyiségű papír vagy különleges papír vásárlása előtt készítsen próbanyomatot, hogy ellenőrizhesse a nyomtatási minőséget.

3.2 A papír betöltése a kézi adagoló tálcába

Ha a tálcák papírformátumától eltérő papírméretet választ, használja a **kézi adagoló tálcát**.

A **kézi adagoló tálca** használatához töltse be a papírt és határozza meg a papírformátumot és papírfajtát.

✔ A használható papírfajták részletes ismertetését lásd: 3-3. oldalon.

✔ A használható papírformátumok részletes ismertetését lásd: 3-4. oldalon.

1 Nyissa ki a **kézi adagoló tálcát**.

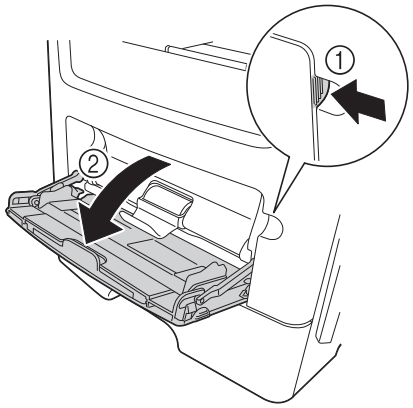

2 Húzza ki a **Kézi adagoló tálca** hosszabbítóját.

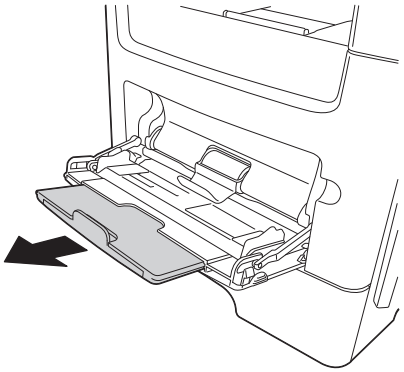

3 Teljesen húzza ki a **Kézi adagoló tálca** hosszabbítóját.

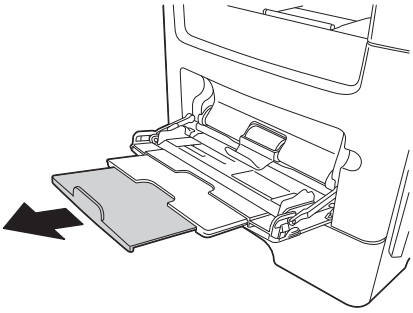

4 A bal szélen lévő papírvezetőt tartva állítsa a papírvezetőt a betöltendő papír szélességének megfelelő helyre.

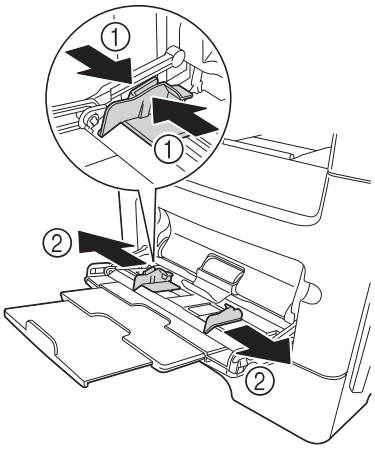

5 A nyomtatási felülettel felfele helyezze a papírt a tálcára, ütközésig betolva a papírbehúzó nyílásba.

➔ Ha a papír hullámos, simítsa ki a betöltés előtt.

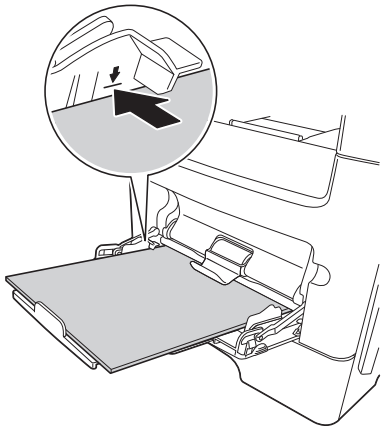

MEGJEGYZÉS
Legfeljebb a felső határt jelző vezetőig érhet a papírcsomag.

6 Igazítsa a papírvezetőt a papírhoz.

7 A **kezelőpanel** változtassa meg a papírformátum és papírfajta beállítását. Egyedi méretű papír betöltésekor is adja meg a papír méretét.

➔ A beállítás konfigurálása: [Segédprogram] - [Felhasználói beállítás] - [Nyomtató beállításai] - [Papír beállítása] - [Papírtálca] - [Kézi adagolás]

3.3 Papír betöltése az 1. tálcá

MEGJEGYZÉS

Egyenként töltsön papírt az egyes tálcákba, hogy a gép egyensúlya fennmaradjon. Amikor papírt tölt az egyik tálcába, a többit tartsa csukva.

✔ A használható papírfajták részletes ismertetését lásd: 3-3. oldalon.

✔ A **2/3/4. tálca papíradagoló egység** telepítése után használható. Az **2/3/4. tálca** és feltöltése papírral az **1. tálcáéhoz** hasonló módon történik.

1 Húzza ki teljesen az **1. tálcát**.

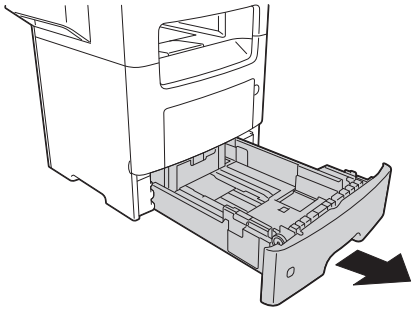

2 A keresztirányú papírvezetőt tartva állítsa a papírvezetőt a betöltendő papír méretének megfelelő helyre.

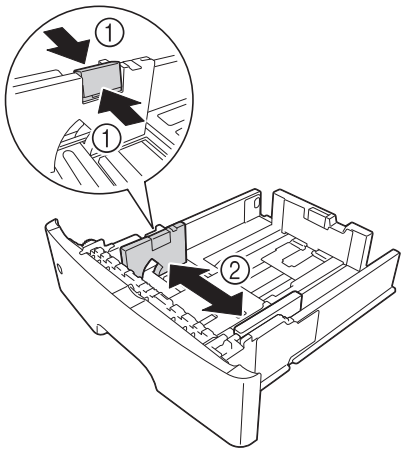

3 A hosszirányú papírvezetőt tartva állítsa a papírvezetőt a betöltendő papír méretének megfelelő helyre.

➔ A papírvezető elmozdítása után csúsztassa el a reteszt (3), hogy lezárja a papírvezetőt. A zár/nyit jelnél ellenőrizheti, hogy a papírvezető rögzítve van-e vagy szabad.

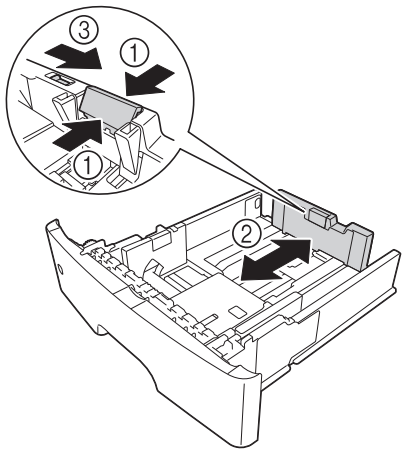

4 A papírt a nyomtatandó felével lefele helyezze be.

➔ Ha a papír hullámos, simítsa ki a betöltés előtt.

➔ Hosszú papír, pl. A4-es, letter vagy legal méret betöltésekor tartsa a hosszanti papírvezető fülét és csúsztassa a papírvezetőt visszafelé a papír hosszának megfelelő helyzetbe.

➔ Ha legal méretű papír van betöltve, a papírvezető füle a tálca lapján kívül van, ez a papír porosodását okozhatja. A papírt egy porvédő vásárlásával és felszerelésével védheti meg a portól. Részletes tájékoztatásért forduljon a szervizképviselethez.

➔ A6-os formátumú papír betöltésekor a hosszanti papírvezetőt tartva csúsztassa a tálca közepe felé az A6-os formátum helyére.

➔ Ellenőrizze, hogy a keresztirányú és hosszanti papírvezetők helyzete megfelel-e a papírformátum-jelölőknek a tálca alján.

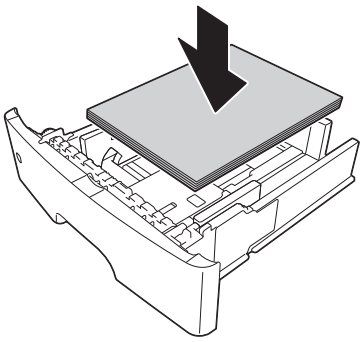

MEGJEGYZÉS

Csak annyi papírt töltsön be, hogy a felső határ jelét ne lépje túl a papírköteg teteje.

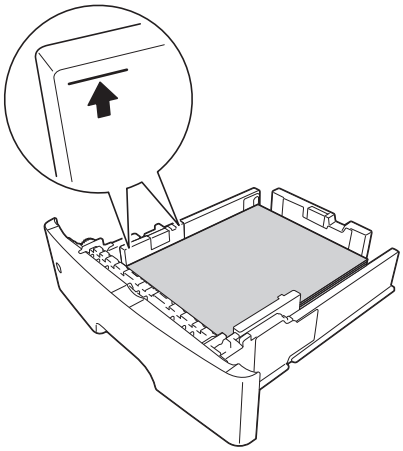

5 Igazítsa a papírvezetőt a papírhoz.

6 Csukja be a **1. tálca**.

7 A **kezelőpanel** változtassa meg a papírformátum és papírfajta beállítását.

➔ A beállítás konfigurálása: [Segédprogram] - [Felhasználói beállítás] - [Nyomtató beállításai] - [Papír beállítása] - [Papírtálca] - [1. tálca]

4 A készülék kezdeti beállítása

4 A készülék kezdeti beállítása

4.1 Előkészítés a hálózati kapcsolathoz (felügyelőknek)

A csatlakoztatásra használt LAN kábel ellenőrzése

Ellenőrizze, hogy a hálózati kábel a készülék LAN portjához és a hálózathoz is csatlakozik-e.

A csatlakozó bemutatása: 2-4. oldalon.

IP cím hozzárendelése

Ha a készüléknek fix IP címe van, írja be az IP címet, az alhálózati maszkot és az alapértelmezett átjáró címét.

A **kezelőpanel** válassza a [Segédprogram] - [Felügyeleti beállítás] - [Hálózati beállítás] - [TCP/IP beállítás] - [IPv4 beállítás] pontot, majd konfigurálja a következőket.

Beállítások	Leírás
[IP cím]	Amikor kézileg adja meg az IP címet, a készülékhez rendelt IP címet írja be.
[Alhálózati maszk]	Amikor kézileg adja meg az IP címet, írja be az Alhálózati maszkot.
[Alapértelmezett átjáró]	Amikor kézileg adja meg az IP címet, írja be az Alapértelmezett átjárót.
[Auto IP-cím beállítási módszer]	Amikor az IP címet automatikusan határozza meg, válassza ki az automatikus lekérés módszerét. • [DHCP beállítás]: [BE] van megadva alapértelmezés szerint. • [BOOTP beállítás]: [KI] van megadva alapértelmezés szerint. • [ARP/PING beállítás]: [KI] van megadva alapértelmezés szerint. • [AUTO IP beállítás]: mindig [Enged].

Tippek

- A készülékhez rendelt IP címet a konfigurációs oldal kinyomtatásával ellenőrizheti. A konfigurációs oldal kinyomtatásához válassza a [Segédprogram] - [Felhasználói beállítás] - [Nyomtató beállításai] - [Jelentések nyomtatása] - [Konfigurációs oldal] pontokat.

4.2 Előkészület a fax használatához (felügyelőknek)

Tippek

A fax funkció használatához az opciós **FK-512 faxkészlet** és az **MK-P03 szerelőkészlet** szükséges.

A moduláris kábel csatlakozásának ellenőrzése

Ellenőrizze, hogy a moduláris kábel a készülék LINE csatlakozója és a telefonvonal közé csatlakoztatva van-e.

A csatlakozó bemutatása: 2-4. oldalon.

A telefonvonal típusának meghatározása

Határozza meg a telefonvonal típusát (tárcsázási módszer), melyhez a készüléket csatlakoztatni kívánja. A sikeres kommunikáció feltétele a tárcsázási mód helyes megadása.

A beállítás konfigurálása: [Segédprogram] - [Felügyeleti beállítás] - [Fax beállítás] - [Vonal paramétereinek beállítása] - [Tárcsázási módszer]

A készülék használatának előkészítése alközponti környezetben

A készülék alközponti használata esetén meg kell adni a kimenő hívás (városi vonal) eléréséhez szükséges számot.

A beállítás konfigurálása: [Segédprogram] - [Felügyeleti beállítás] - [Fax beállítás] - [PBX csatlakozás beállítás]

A fogadási mód kiválasztása

A fax fogadási mód beállítás a következőket tartalmazza: a készülék automatikusan veszi a faxokat vagy a kezelő intézi a faxok fogadását. Válassza ki az adott környezetnek megfelelő fogadási módot.

A beállítás konfigurálása: [Segédprogram] - [Felügyeleti beállítás] - [Fax beállítás] - [Vonal paramétereinek beállítása] - [RX mód]

Küldő információk regisztrálása

Regisztrálja a készülék nevét és a vállalat nevét (küldő neve) és a készülék faxszámát.

A regisztrált információk a feladó adataiként a küldött faxokon láthatók lesznek a vételi oldalon.

A beállítás konfigurálása: [Segédprogram] - [Felügyeleti beállítás] - [Fax beállítás] - [Fejléc információk]

A dátum és idő beállítása a készüléken

Állítsa be a készüléken a dátumot és az időt, hogy a vett és küldött faxokon megjelenhessen. A beállított idő lesz az időzített adás alapja, mellyel az adatcsere a megadott időpontban történik.

A beállítás konfigurálása: [Segédprogram] - [Felügyeleti beállítás] - [Rendszerbeállítások] - [Dátum & idő beállítása]

4.3 Biztonsági beállítás (felügyelők részére)

4.3.1 HDD beállítás

A készülék merevlemeze adatainak titkosításának beállításával megvédheti adatait.

A merevlemez-titkosítás beállításainak konfigurálásakor a merevlemez formázva lesz, a merevlemezre mentett adatok pedig törölve lesznek. Ezért ajánlatos a merevlemez-titkosítás beállítást a készülék használata előtt elvégezni.

A beállítás konfigurálása: [Segédprogram] - [Felügyeleti beállítás] - [Biztonsági beállítás] - [HDD beállítás] - [Merevlemez titkosítás beáll.]

Kapcsolódó beállítás (rendszergazda számára)

A fokozott biztonsági mód engedélyezésekor a készüléken konfigurálni kell a merevlemez-titkosítás beállítást. A fokozott biztonsági mód részletes leírását a [Kezelési útmutató: A Segédprogram billentyűinek leírása] kiadvány 5., "Felügyeleti beállítás" fejezete [Fokozott bizt. mód] részében olvashatja el.

4.3.2 A [Gyors biztonsági beállítás] konfigurálása

A [Gyors biztonsági beállítás] a készülék biztonságát fokozó beállítások választékát kínálja.

Ahhoz, hogy nagyobb biztonsággal tudja használni ezt a funkciót, javasoljuk a felügyeleti jelszó módosítását a jelszó szabályoknak megfelelően és a [Gyors biztonsági beállítás] előzetes konfigurálását.

A beállítások elvégzése: [Segédprogram] - [Felügyeleti beállítás] - [Biztonsági beállítás] - [Gyors biztonsági beállítás]

Kapcsolódó beállítás (rendszergazda számára)

A programot és a [Gyors biztonsági beállítás] gyorshívó gombokat főmenüben lehet elhelyezni.
A beállítások elvégzése: [Segédprogram] - [Felügyeleti beállítás] - [Rendszer beállítása] - [Főmenü alapértelmezett beállítása]

5 Alapszintű használat

5 Alapszintű használat

5.1 A nyomtató funkció használata (Windows környezetben)

Ebben a részben a nyomtatási beállítások konfigurálását ismertetjük Windows környezetben.

Hivatkozás

A nyomtatási beállítások konfigurálásáról Mac OS környezetben: [Kezelési útmutató a nyomtatáshoz].

A nyomtatási beállítások konfigurálásáról Linux környezetben: [Kezelési útmutató az alkalmazott funkciókhoz].

5.1.1 Nyomtatóillesztő

Ahhoz, hogy a készüléket nyomtatóként használhassa, előzőleg telepítenie kell a számítógépre a nyomtatóillesztőt.

Ehhez a készülékhez a következő típusú nyomtatóillesztőket lehet telepíteni. Azt a nyomtatóillesztőt válassza, amelyik nyomtatási céljainak megfelel.

Nyomtatóillesztő	Lapleíró nyelv	Leírás
PCL illesztőprogram	PCL6	Ez a normál illesztőprogram, általános irodai dokumentumok nyomtatásához. A három illesztőprogram közül ez biztosítja a leggyorsabb nyomtatást.
PS meghajtó	PostScript 3 emuláció	Ez a meghajtó az Adobe és más gyártók PostScript nyelvet használó programjai által előállított nagy felbontású adatok nyomtatására való. Ez az illesztőprogram gyakran használatos grafikák és egyszerű nyomtatási alkalmazások esetén, amikor fontos a színek jó visszaadása.
XPS illesztőprogram	XPS	A Windows Vista után kifejlesztve, ez az illesztőprogram támogatja az XML Paper Specification (XPS) dokumentumformátumot. Ennek az illesztőprogramnak számos előnye van, az áttetszőség minőségi reprodukálását beleértve.

5.1.2 Előkészítés a nyomtatáshoz (hálózati kapcsolat)

A csatlakoztatásra használt LAN kábel ellenőrzése

Ellenőrizze, hogy a LAN kábel csatlakozik-e a készülék LAN portjához.

A csatlakozó bemutatása: 2-4. oldalon.

A hálózati beállítások ellenőrzése

Nyomtassa ki a konfigurációs oldalt és ellenőrizze, hogy van-e a készülékhez IP cím rendelve.

A konfigurációs oldal kinyomtatásához válassza a [Segédprogram] - [Felhasználói beállítás] - [Nyomtató beállításai] - [Jelentések nyomtatása] - [Konfigurációs oldal] pontokat.

Hivatkozás

Ha nem jelenik meg az IP-cím, el kell végeznie a hálózat beállítását. Részletek: lásd 4-3. oldalon.

A nyomtató-illesztőprogram telepítése

A nyomtató-illesztőprogram telepítését a számítógépre a telepítőprogram segítségével végezze.

✔ E feladat végrehajtásához rendszergazdai jogosultsággal kell rendelkeznie.

✔ Használja a **Drivers & Utilities CD/DVD-ROM** lemezt.

1. Helyezze a nyomtató-illesztőprogram CD/DVD-lemezét a számítógép CD/DVD-meghajtójába.
   - ➔ Várja meg a telepítő elindulását, majd folytassa a 2. lépéssel.
   - ➔ Ha a telepítő nem indul el, nyissa meg a nyomtatóillesztő mappáját, kattintson duplán a CD/DVD-n lévő [Setup.exe] fájlra, majd folytassa a 3. lépéssel.
   - ➔ Ha megjelenik a [Felhasználói fiókok felügyelete] párbeszédpanel, kattintson a [Folytatás] vagy az [Igen] gombra.
2. Kattintson a [Nyomtató/FAX] pontra.
3. Fogadja el a használati feltételeket az [Elfogadom] billentyűre kattintással.
4. Tanulmányozza a [Információs fájl] ablak tartalmát, majd kattintson a [Következő] billentyűre.
5. Válassza az [Install Nyomtató/többfunkciós készülék] pontra, majd kattintson a [Következő]-re.

   A csatlakoztatott nyomtatók észlelése megtörténik.
   - ➔ Windows Vista/7/8/8.1/Server 2008/Server 2008 R2/Server 2012/Server 2012 R2 esetén választhatja a [IPv4 előnyben részesítése] vagy a [IPv6 előnyben részesítése] lehetőséget. A választott IPv4 vagy IPv6 cím élvez előnyt, ha mindkettő jelen van.
6. Kattintson a [Következő] billentyűre, miután ezt a készüléket kiválasztotta.
   - ➔ Ha ez a készülék nem észlelhető, indítsa újra.
   - ➔ Nem kell megváltoztatnia a [Normál nyomtatás] (Port 9100) beállítást, hacsak a felügyelő másképpen nem dönt. Ez az útmutató a [Normál nyomtatás] (Port 9100) beállítást ismerteti.
   - ➔ A választható nyomtatási módszerek: [Normál nyomtatás], [Internet nyomtatás] (IPP) és [Biztonságos nyomtatás](IPPS). A nyomtatási módszerekről a [Kezelési útmutató a nyomtatáshoz] c. kiadványban olvashat.
   - ➔ A csatlakoztatott nyomtatók közül csak a célul kitűzött modell észlelése lesz automatikus, csak az jelenik meg. Ha több készülék jelenik meg, ellenőrizze az IP címet.
   - ➔ Ha a kapcsolat ezzel a készülékkel nem jön létre, nem jelenik meg a listán. Ekkor válassza a [Nyomtató/többfunkciós készülék a fentieken kívül. Válassza az (IP-cím, Gazd.neve...)] pontot, majd írja be ennek a készüléknek az IP címét és gazdanevét.
7. Tegyen pipát a telepítendő nyomtatóillesztő jelölőnégyzetébe, majd kattintson a [Következő] billentyűre.
   - ➔ Az egyes nyomtatóillesztők tulajdonságainak leírását itt találja: 5-3. oldalon.
8. Ellenőrizze a telepítendő összetevőket és kattintson a [Telepítés]-re.

9 Ha szükséges, változtassa meg a nyomtató nevét, nyomtassa ki a tesztoldalt, majd kattintson a [Befejezés] billentyűre.

A nyomtatóillesztő telepítése ezzel kész.

Beállítások	Leírás
[Kritika]	A telepített összetevőket lehet itt ellenőrizni.
[Nyomtató átnevezése]	Szükség esetén megváltoztathatja a készülék nevét.
[Tulajdonság]	A készülék választható működési környezetének beállítására.
[Nyomtató beállítás]	A készülék alapértelmezés szerinti beállításait lehet vele megadni, ha szükséges.
[Tesztoldal nyomtatása]	A nyomtató megfelelő működését ellenőrizheti egy oldal nyomtatásával.

Hivatkozás

A nyomtatóillesztő telepítése után adja meg a rá érvényesítendő alapértelmezett beállításokat. Részletek: lásd 5-7. oldalon.

5.1.3 Előkészítés a nyomtatáshoz (USB kapcsolat)

A telepítési beállítások megváltoztatása (Windows 7/8/8.1/Server 2008 R2/Server 2012/Server 2012 R2)

Windows 7/8/8.1/Server 2008 R2/Server 2012/Server 2012 R2 használata esetén változtassa meg a számítógép beállításait a nyomtatóillesztő telepítése előtt.

1 Nyissa meg a [Vezérlőpult] ablakát.

- ➔ Windows 8.1 esetén kattintson a [⊕] jelre a Start ablakban, majd kattintson a [Kezelőpanel] - [Hardver és hang] - [Eszközök és nyomtatók megtekintése] pontra.
- ➔ Windows 8 esetén kattintson a jobb gombbal a Start ablakra, majd kattintson a [Minden alkalmazás] - [Vezérlőpult] billentyűre.
- ➔ Windows Server 2012/Server 2012 R2 esetén kattintson a [Vezérlőpult]-ra a Start ablakban.
- ➔ Windows 7/Server 2008 R2 esetén nyissa meg a Start menüt, majd kattintson a [Vezérlőpult] pontra.

2 Kattintson a [Rendszer és biztonság] - [Rendszer] elemre.

3 Kattintson a bal oldali tábla menüjének [Speciális rendszerbeállítások] pontjára.

A [Rendszer tulajdonságai] ablak megjelenik.

4 A [Hardver] fülön kattintson az [Eszköztelepítés beállításai] pontra.

5 Válassza a [Nem, én döntöm el, mi a teendő], [Soha ne telepítsen illesztőprogramot a Windows Update webhelyről.] lehetőséget, majd kattintson a [Módosítások mentése] pontra.

- ➔ A nyomtatóillesztő telepítése után állítsa vissza az [Igen, végezze el automatikusan (ajánlott)] beállítást.

6 Az [OK]-ra kattintva zárja be a [Rendszer tulajdonságai] ablakot.

A nyomtató-illesztőprogram telepítése

A nyomtató-illesztőprogram telepítését a számítógépre a telepítőprogram segítségével végezze.

✔ E feladat végrehajtásához rendszergazdai jogosultsággal kell rendelkeznie.

✔ Használja a **Drivers & Utilities CD/DVD-ROM** lemezt.

1 Csatlakoztasson a készülék USB aljzatához egy USB kábelt.

➔ A csatlakozó bemutatása: 2-4. oldalon.

➔ Ha az új hardver hozzáadására való varázsló ablaka megjelenik, kattintson a [Mégse] billentyűre.

2 Helyezze a nyomtató-illesztőprogram CD/DVD-lemezét a számítógép CD/DVD-meghajtójába.

➔ Várja meg a telepítő elindulását, majd folytassa a 3. lépéssel.

➔ Ha a telepítő nem indul el, nyissa meg a nyomtatóillesztő mappáját, kattintson duplán a CD/DVD-n lévő [Setup.exe] fájlra, majd folytassa a 4. lépéssel.

➔ Ha megjelenik a [Felhasználói fiókok felügyelete] párbeszédpanel, kattintson a [Folytatás] vagy az [Igen] gombra.

3 Kattintson a [Nyomtató/FAX] pontra.

4 Fogadja el a használati feltételeket az [Elfogadom] billentyűre kattintással.

5 Tanulmányozza a [Információs fájl] ablak tartalmát, majd kattintson a [Következő] billentyűre.

6 Válassza az [Install Nyomtató/többfunkciós készülék] pontra, majd kattintson a [Következő]-re.

Az USB-vel csatlakoztatott nyomtatók észlelése megtörténik.

7 Kattintson a [Következő] billentyűre, miután ezt a készüléket kiválasztotta.

8 Tegyen pipát a telepítendő nyomtatóillesztő jelölőnégyzetébe, majd kattintson a [Következő] billentyűre.

➔ Az egyes nyomtatóillesztők tulajdonságainak leírását itt találja: 5-3. oldalon.

9 Ellenőrizze a telepítendő összetevőket és kattintson a [Telepítés]-re.

10 Ha szükséges, változtassa meg a nyomtató nevét, nyomtassa ki a tesztoldalt, majd kattintson a [Befejezés] billentyűre.

A nyomtatóillesztő telepítése ezzel kész.

Beállítások	Leírás
[Kritika]	A telepített összetevőket lehet itt ellenőrizni.
[Nyomtató átnevezése]	Szükség esetén megváltoztathatja a készülék nevét.
[Tulajdonság]	A készülék választható működési környezetének beállítására.
[Nyomtató beállítás]	A készülék alapértelmezés szerinti beállításait lehet vele megadni, ha szükséges.
[Tesztoldal nyomtatása]	A nyomtató megfelelő működését ellenőrizheti egy oldal nyomtatásával.

Hivatkozás

A nyomtatóillesztő telepítése után adja meg a rá érvényesítendő alapértelmezett beállításokat. Részletek: lásd 5-7. oldalon.

5.1.4 A nyomtató-illesztőprogram alapbeállításai

A készülék első használatakor állítsa be a nyomtatóillesztőt, hogy a telepített opcionális eszközökről szóló információ helyes legyen, valamint adja meg azt, hogy a hitelesítési beállítások konfigurálva vannak-e.

1 Jelenítse meg a nyomtató ablakot.

- ➔ Windows 8.1 esetén kattintson a [⊕] jelre a Start ablakban, majd kattintson a [Kezelőpanel] - [Hardver és hang] - [Eszközök és nyomtatók megtekintése] pontra.
- ➔ Windows 8 esetén kattintson a jobb gombbal a Start képernyőre, majd kattintson a [Minden alkalmazás] - [Vezérlőpult] - [Hardver és hang] - [Eszközök és nyomtatók megtekintése] pontra.
- ➔ Windows Server 2012/Server 2012 R2 esetén nyissa meg a Start ablakot, majd kattintson a [Vezérlőpult] -
  [Hardver] - [Eszközök és nyomtatók megtekintése] pontra.
- ➔ Windows 7/Server 2008 R2 alatt nyissa meg a Start menüt, majd kattintson az [Eszközök és nyomtatók] pontra.
- ➔ Windows Vista/Server 2008 esetén kattintson a Start menüre és válassza a [Vezérlőpult] - [Hardver és hang] - [Nyomtatók] pontot.
- ➔ Windows XP/Server 2003 alatt kattintson a Start menüre, majd válassza a [Nyomtatók és faxok] pontot.

2 Nyissa meg a nyomtató tulajdonságait.

- ➔ Windows 7/8/8.1/Server 2008 R2/Server 2012/Server 2012 R2 esetén kattintson a jobb gombbal a telepített nyomtató ikonjára és [Nyomtató tulajdonságai]-nál kattintson a nyomtató megjelenített nevére.
- ➔ Windows XP/Vista/Server 2003/Server 2008 esetén kattintson a jobb gombbal a telepített nyomtató ikonjára, majd kattintson a [Tulajdonságok] pontra.

A [Tulajdonságok] ablak megjelenik.

3 A [Konfigurálás] fülön állítsa be a nyomtatóillesztőt, hogy a telepített opcionális eszközökről szóló információ helyes legyen, valamint adja meg azt, hogy a hitelesítési beállítások konfigurálva vannak-e.

- ➔ Alapértelmezés szerint az [Beállítások lekérdezése...] beállítás értéke [Automatikus]. A készülékre vonatkozó információk megszerzése automatikusan lezajlik és az értékek megjelennek a [Eszköz opciók] alatt.
- ➔ Amikor az [Beállítások lekérdezése...] beállítás nem [Automatikus], az [Eszköz-információ lekérése] pontra kattintva a készülékre vonatkozó információ frissül és megjelenik a [Eszköz opciók] alatt.
- ➔ Ha az összeköttetés nem jön létre a készülékkel vagy USB kapcsolatot használ Windows Server 2003 környezetben, konfigurálja a [Eszköz opciók] beállításait kézileg. A tétel kiválasztása után a listából adja meg a beállítási értéket a [Beállítás] pontban.

4 Kattintson az [OK] gombra.

5.1.5 A nyomtatás menete

1 Nyissa meg a nyomtatandó adatot a megfelelő alkalmazással. A [Fájl] menüben válassza ki a [Nyomtatás] menüpontot.

2 Ellenőrizze, hogy a [Nyomtató neve] (vagy a [Nyomtató kiválasztása]) pontban a kívánt nyomtató van-e kiválasztva.

➔ A [Nyomtatás] párbeszéd az egyes alkalmazásokban eltérő lehet.

3 Adja meg a nyomtatási tartományt és a példányszámot.

4 Szükség esetén kattintson a [Tulajdonságok] (vagy [Beállítások]) pontra a nyomtatóillesztő nyomtatási beállításainak megváltoztatásához.

➔ A megváltoztatott nyomtatási beállítások alapértékei visszaállnak az alkalmazásszoftver bezárásakor.

➔ A nyomtatóillesztő nyomtatási beállításainak megadásáról a [Kezelési útmutató a nyomtatáshoz] c. kiadványban olvashat.

5 Kattintson a [Nyomtatás] billentyűre.

A nyomtatás végrehajtásra kerül.

5.2 A szkennelés funkció használata

5.2.1 A szkennelés funkció műveletei

Az eredetiből szkenneléssel előállított adatot számítógépre vagy kiszolgálóra küldheti vagy tárolhatja a készülék merevlemezén.

A szkennelés funkció részei az alábbi al-funkciók.

Funkció	Leírás
Szkennelés e-mail-be	Az átalakított fájlt elküldheti bármilyen e-mail címre csatolmányként.
SMB küldés	Az átalakított fájlt számítógép megosztott mappájába küldheti. Adja meg a számítógépet vagy a fájl kiszolgálót rendeltetési helyül, amikor ezt a funkciót használja.
FTP TX	FTP kiszolgálóra küldheti az átalakított fájlt vele. Akkor hasznos, ha a fájl eljuttatására a címzetthez FTP kiszolgálót használ.
WebDAV küldés	WebDAV kiszolgálóra küldheti vele az átalakított fájlt. Akkor hasznos, ha a fájl eljuttatására a címzetthez WebDAV kiszolgálót használ.
Mentés a merevlemezre	Az eredeti szkennelésével létrehozott adatot a készülék beépített merevlemezére menti. A merevlemezen tárolt adatot a számítógépre le lehet tölteni webböngészővel.
Mentés USB memóriára	Az eredeti szkennelésével létrehozott adatot készülékhez csatlakozó USB-memóriára mentheti.
WS szkennelés	Az eredeti adatot importálja a számítógépről kiadott utasítás hatására, bonyolult rendszerbeállítások elvégzése nélkül, vagy a készüléken szkenneléssel előállított adatot számítógépre küldheti. Ez a funkció Windows Vista vagy későbbi rendszeren használható.
TWAIN/WIA szkennelés	A készülék a szkenneléssel előállított adatot fájllá alakítja, hogy a hálózaton lévő számítógép importálhassa TWAIN/WIA-kompatibilis alkalmazásokkal.

Hivatkozás

A szkennelés funkció használatba vétele előtt a következő beállítások elvégzése szükséges lehet. Az egyes funkciók használatának leírását a [Kezelési útmutató a szkenneléshez] tartalmazza.

5.2.2 A küldés menete

1 Helyezze be az eredeti dokumentumot.

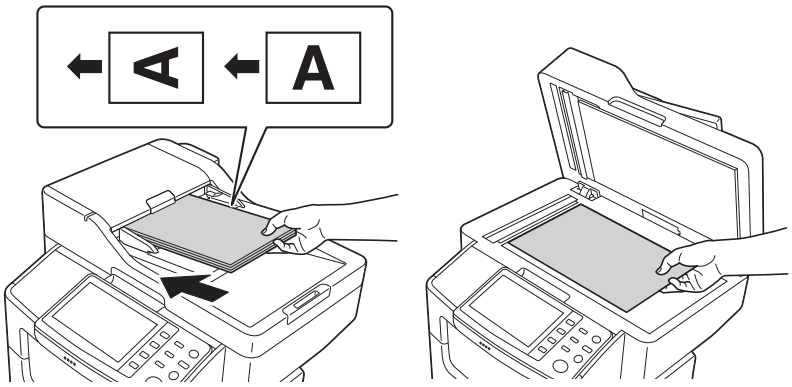

2 Koppintson a kívánt funkció billentyűjére.

➔ Ha a szkennelt adatot e-mail csatolmányaként küldené el, kattintson a [Szkennelés e-mail-be] billentyűre.

➔ Koppintson a [Szkennelés mappába] pontra, ha SMB küldés, FTP küldés, WebDAV küldés, mentés a merevlemezre, mentés USB memóriára vagy WS szkennelés a feladat.

3 Adja meg a rendeltetési helyet.

➔ Kiválaszthatja a rendeltetési az előre regisztráltak közül vagy beírhatja közvetlenül. Rendeltetési hely regisztrálásának leírása: 5-21. oldalon.

➔ Több rendeltetési hely megadása is lehetséges.

4 Koppintson az [Alkalmazás]-ra, majd adja meg a szkennelés beállításait.

➔ A szkennelés előtt meg kell adnia a szkennelendő eredeti méretét. Az eredeti szkennelése előtt válassza az [Alkalmazás] - [Alap] - [Szkenn.méret] pontot és adja meg az eredeti méretét.
Ha elmulasztja az eredeti méretének megadását, a kép egy része lemaradhat.

5 Nyomja meg a **Start** gombot.

➔ Koppintson a [Beállit. Ellenőrz.] pontra az adat küldése előtt és ellenőrizze a megadott rendeltetési helyet és a beállításokat szükség szerint.

➔ A rendeltetési hely ismételt megadásához vagy a beállítások megváltoztatásához nyomja le az **Alapállapot** billentyűt.

➔ A **Stop** gomb lenyomása leállítja a folyamatban lévő szkennelést. Az eredeti szkennelésének visszavonásához törölje az inaktív feladatokat a Feladat képernyőről.

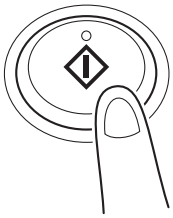

A küldés elkezdődik.

5.3 A fax funkció használata

5.3.1 Fax funkció

A fax funkcióval a szkennelt eredetiket telefonvonalon át küldheti másik, távoli fax készülékre vagy fogadhat onnan küldött adatot. A készüléknek számos beállítása és művelete kapcsolódik a fax funkcióhoz, például a szkennelésnek az eredeti típusának megfelelő beállítása vagy az érkező faxok tárolása a memóriában.

A következőkben a fax funkcióhoz kapcsolódó információkat sorolunk fel.

- A fax funkció használatához az opciós **FK-512 faxkészlet** és az **MK-P03 szerelőkészlet** szükséges.
- Ezt a készüléket a következő típusú telefonvonalakhoz lehet csatlakoztatni.
  - Nyilvános kapcsolt telefonhálózat (fax távközlési vonal is)
  - Alközpont (kétvezetékes magán telefonközpont)
- Fax küldése és fogadása színesben nem lehetséges.
- Külső telefonként üzleti célú telefon nem csatlakoztatható.
- A hívásvárakoztatás nem használható egyidejűleg.
- Ha a hozzárendelt digitális vonal a vállalati hálózat multiplex rendszerében működik, a fax átvitel lelassulhat, vagy a Super G3 fax nem használható.
- Ritkán kommunikációs hiba fordulhat elő a gyári alapbeállítással. Ez azért van, mert a multiplex eszköz beszélgetés átviteléhez még éppen megfelelő lehető legkisebbre korlátozza a vonal sávszélességét. Ezek a korlátozások a hálózathoz kapcsolt eszközök függvényében eltérőek. Részletes tájékoztatásért forduljon a hálózat felügyelőjéhez.

Hivatkozás

A fax funkció használata előtt a működési környezetet konfigurálni kell a készüléken. Részletek: lásd 4-4. oldalon.

5.3.2 A küldés menete

1 Helyezze be az eredeti dokumentumot.

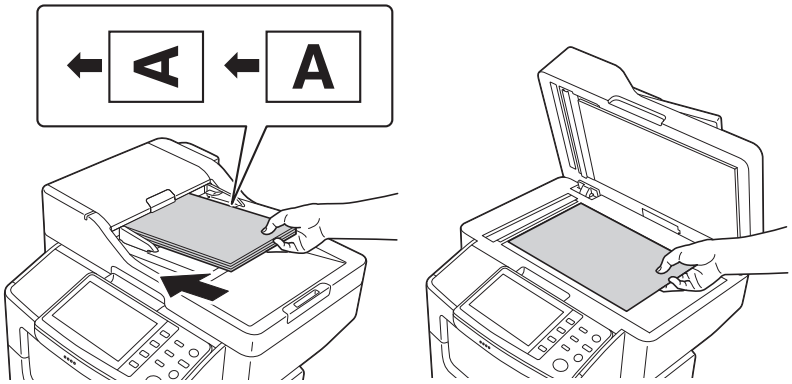

2 Koppintson a [Faxol] billentyűre.

3 Írja be a faxszámot.

➔ Kiválaszthatja a rendeltetési az előre regisztráltak közül vagy beírhatja közvetlenül. Rendeltetési hely regisztrálásának leírása: 5-21. oldalon.

➔ A fax csoportos küldést több rendeltetési hely megadásával lehet lebonyolítani.

4 Koppintson az [Alkalmazás]-ra, majd adja meg a fax beállításait.

➔ A szkennelés előtt meg kell adnia a szkennelendő eredeti méretét. Az eredeti szkennelése előtt válassza az [Alkalmazás] - [Alap] - [Szkenn.méret] pontot és adja meg az eredeti méretét.
Ha elmulasztja az eredeti méretének megadását, a kép egy része lemaradhat.

5 Nyomja meg a **Start** gombot.

➔ Koppintson a [Beállít. Ellenőrz.] pontra az adat küldése előtt és ellenőrizze a megadott rendeltetési helyet és a beállításokat szükség szerint.

➔ A rendeltetési hely ismételt megadásához vagy a beállítások megváltoztatásához nyomja le az **Alapállapot** billentyűt.

➔ A **Stop** gomb lenyomása leállítja a folyamatban lévő szkennelést. Az eredeti szkennelésének visszavonásához törölje az inaktív feladatokat a Feladat képernyőről.

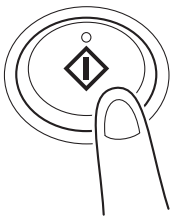

A küldés elkezdődik.

5.3.3 Bevezetés a fax küldési funkcióhoz

Ez a fejezet kényelmes átviteli funkciókat taglal. Az egyes funkciók használatának leírását a [Kezelési útmutató a fax használatához] tartalmazza.

Funkció	Áttekintés
Időzített TX	Az időzített adás a megadott időben történik.
Rendeltetés ellenőrzése és küldés	A rendeltetés ellenőrzése és küldés funkcióval össze lehet vetni a fax átviteléhez megadott faxszámot a rendeltetési faxszámmal (CSI, a hívott előfizető azonosítója), a fax küldése csak egyezés esetén történik meg.
F-kód Tx	Az F-kód TX meghatározza az F kódot (alcím és adási azonosító) a fax küldéséhez. Bizalmas átvitel és továbbított elosztási kérelem lehetséges. • A bizalmas átvitel funkció feladata, hogy bizonyos emberekkel Bizalmas RX felhasználói fiókon át tartson kapcsolatot, melyhez regisztrált szám és jelszó tartozik. • A továbbított elosztási kérelem segítségével egy készülék, mely megkapja a faxot, szétosztja azt faxkészülékek egy előre regisztrált csoportjának.
Gyors memória küldés	A fax adási folyamat az első oldal szkennelésével egy időben elindul. A küldött oldalak számát a feladó által készített feljegyzésben meg lehet adni.
Jelszavas küldés	A jelszavas küldés esetén a küldött faxhoz jelszó tartozik. Olyan eszközökre küldhető vele fax, melyeknél a partnereknek jelszava van (olyan eszközökre, melyeknél a Zárt hálózat RX beállítás engedélyezve van).
Lekérdezéses TX	Lekérdezéses TX estén a fax a készülék belső merevlemezén várakozik és a címzettől érkező igény (lékérés) esetén lesz elküldve.

5.3.4 Bevezetés a fax vételi funkcióhoz

Ez a fejezet a kényelmes vételi funkciókat taglalja. Az egyes funkciók használatának leírását a [Kezelési útmutató a fax használatához] tartalmazza.

Funkció	Áttekintés
Fogadás a memóriába	Amikor a készülék nem képes a fogadott fax nyomtatására, például a papír elakadása vagy a kellékanyagok kifogyása miatt, a vett adat a memóriába kerül és ott várakozik, míg a nyomtatás lehetségessé nem válik.
TSI átirányítás	A TSI (feladó előfizető azonosító) átirányítás automatikusan továbbküldi a fogadott faxot meghatározott rendeltetési helyre (SMB, FTP vagy E-mail (Internet fax)) a küldő faxszáma (TSI) alapján.
Továbbított küldés	Továbbított küldéskor a fogadó készülék a vett faxot továbbküldi egy megadott rendeltetési helyre (fax, E-mail vagy Internet fax).
Fogadás memóriába	A fogadott fax a készülék memóriájába kerül, nyomtatás nélkül. Ellenőrizheti a vett fax tartalmát és kinyomtathatja, ha szükségesnek ítéli.
Confidential RX	A bizalmas RX funkció feladata, hogy bizonyos emberekkel Bizalmas RX felhasználói fiókon át tartson kapcsolatot, melyhez regisztrációs szám és jelszó tartozik.
Zárt hálózat RX beállítás	Zárt hálózat RX beállítás jelszóval korlátozza a partnerek tevékenységét.
Lekérdezéses RX	A lekérdezéses RX folyamán a küldő készüléken lévő fájlt a vevő fogadja saját utasításai alapján.
PC-Fax RX	PC-Fax RX a fogadott faxot a memóriában tárolja. A fogadott faxot ki lehet nyomtatni vagy letölteni igény szerint.
Éjszakai RX	Az éjszakai vétel funkció megakadályozza a vett faxok nyomtatását az előre meghatározott éjszakai időszakban.

5.3.5 Bevezetés az internet fax funkcióhoz

Az internet fax adattovábbításra való a vállalati hálózaton és az interneten át.

Ugyanazon a hálózaton továbbítja a fax adatot, mely a számítógépek összekapcsolására is való. Ezért kisebb költséggel küldhet távoli helyekre is sok oldalt.

Az internet fax funkciót a [Kezelési útmutató a hálózati fax használatához] részletezi.

5.4 A másoló funkció használata

5.4.1 A másolás menete

1 Helyezze be az eredeti dokumentumot.

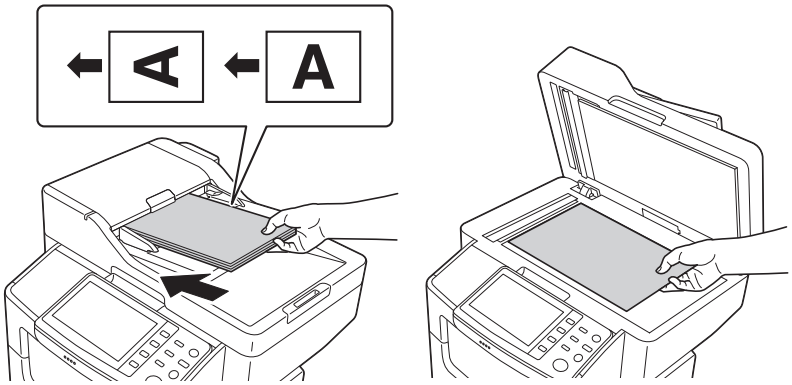

2 Koppintson a [MÁSOLÁS] gombra.

3 Ha szükséges, konfigurálja a másolási beállításokat.

➔ A szkennelés előtt meg kell adnia a szkennelendő eredeti méretét. A szkennelést megelőzően adja meg az eredeti méretét az [Eredeti formátuma] alatt. Ha elmulasztja az eredeti méretének megadását, a kép egy része lemaradhat.

➔ A másolási beállítások részletes ismertetése: 5-18. oldalon.

➔ A beállítások megváltoztatásának hatása tükröződik a [Kiadás] képen. A képen látottak segítik a beállítások kiválasztásában.

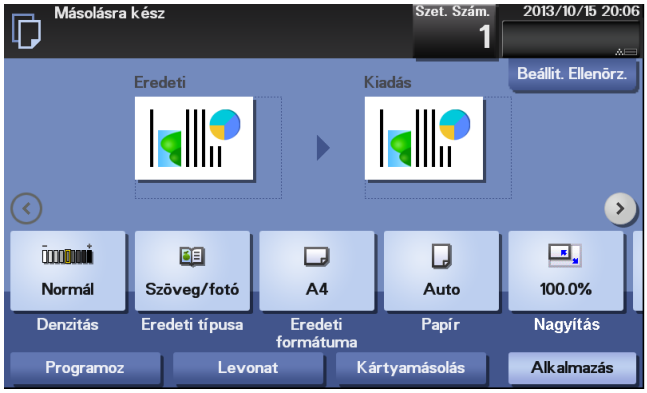

4 Ha kívánja, adja meg a példányszámot a **billentyűzet** segítségével.

➔ A [Szet. Szám.] megérintésére megjelenik a **billentyűzet**.

➔ Ha a [Billentyűzet] **Regisztr.** gombhoz vannak rendelve, lenyomhatja a **Regisztr.** gombot az **érintőmezős panel billentyűzet** megjelenítésére.

➔ A példányszám módosításához koppintson a [C] gombra.

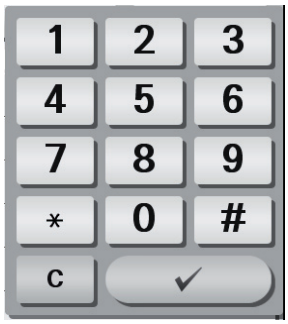

5 Nyomja meg a **Start** gombot.

➔ A [Beállit. Ellenőrz.] billentyűre koppintva a másolás előtt ellenőrizheti a beállításokat.

➔ A **Stop** gomb lenyomása leállítja a folyamatban lévő szkennelést. Az eredeti szkennelésének visszavonásához törölje az inaktív feladatokat a Feladat képernyőről.

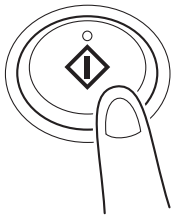

Az eredeti szkennelése után a másolatok nyomtatása elkezdődik.

5.4.2 Bevezetés a másoló funkcióhoz

Ez a fejezet a kényelmes másolási funkciókat taglalja. Az egyes funkciók használatának leírását a [Kezelési útmutató a másoláshoz] tartalmazza.

Funkció	Áttekintés
[Megszakít]	Ha sürgős másolnivalója akad, megszakíthatja a folyamatban lévő feladatot még, nyomtatás közben is, és elvégezheti a közbeiktatott feladatot.
[Levonat]	A hosszabb másolás előtt készíthet egy próbamásolatot, melyen ellenőrizheti a minőséget. A nagy példányszámú másolás előtt elvégzett ilyen próbával megakadályozhatja a további hibás másolatok előállítását.
[Kártyamásolás]	Kártyák, pl. biztosítási kártyák, vezetői engedélyek, névjegyek másolásakor az elülső és hátoldalt a papír egy oldalára másolhatja. Így takarékoskodhat a papírral.
[Denzitás]	Beállíthatja a másolat fedettségét.
[Eredeti típusa]	A beállítások az eredeti típusának megfelelőek lesznek, így a másolat minősége optimális lesz.
[Eredeti formátuma]	Kiválaszthatja vele a szkennelésre kerülő eredeti formátumát.
[Papír]	Válassza ki a papírfajtát és a formátumot a másoláshoz. Megváltoztathatja a tálcába betöltött papír formátumának és fajtájának a beállítását is.
[Nagyítás]	Az eredetiről készíthet nagyítással és kicsinyítéssel is másolatot a nagyítási tényezőt tetszése szerint megválasztva.
[Duplex/kombinál]	Az eredetit a papír mindkét felére másolhatja. Többoldalas eredeti oldalai csökkentett méretben egyetlen papírlap egyik oldalára másolhatók.
[Kezelés]	Meghatározhatja, hogy a kiadott lapok szettbe legyenek-e rendezve vagy csoportosítva. Amikor az opcionális **Másolatkezelő** telepítve van, összetűzheti a nyomtatott lapokat.
[Külön szkenn.]	Amikor az eredeti lapok száma túl nagy az **ADF** befogadóképességéhez képest, betöltheti az eredetiket több kötegben, de egy feladatként kezelve.
[Háttér eltávolítása]	Újság vagy újrahasznosított papírra készült eredeti színes hátterének fedettségét csökkentheti vele a másolaton.
[Képminőség]	Beállíthatja a színminőséget a másoláshoz.
[Oldalmargó]	Beállíthatja a margó szélességét, ha kötési margót kíván hagyni a másolatokon.
[Keret törlés]	Az eredeti mind a négy oldalát egyenlő szélességben törli. A törlendő rész szélességét oldalanként is megadhatja.
[Dátum/idő]	A dátumot és időt elhelyezi a másolaton.
[Oldalszám]	Oldalszámot ad a másolathoz.
[Bélyegző]	Szöveget ír a másolatra, mit pl. "Körlevél" vagy "Minden jog fenntartva".
[Vízjel]	Színárnyalatában eltérő szöveget ír a másolat közepére, mint pl. "MÁSOLAT" vagy "Bizalmas".
[Elosztási ellenőrző szám]	Több szett készítése esetén másolatszámot ad a másolathoz.

5.5 Az USB memórián tárolt fájl nyomtatása

Használható USB memória eszközök

A következő jellemzőkkel rendelkező USB memória eszközöket lehet csatlakoztatni a készülékhez.

Elem	Műszaki adatok
Használható hordozó	USB memória (USB 2.0-val kompatibilis)
Fájlrendszer	FAT32
Fájltípus	PDF, Kompakt PDF, JPEG, TIFF, XPS, Kompakt XPS, OOXML (.docx/.xlsx/.pptx), és PPML (.ppml/.vdx/.zip)

Tippek

A következőket vegye figyelembe USB memória készülékhez történő csatlakoztatásakor.

- Használja a **kezelőpanelhez** közel lévő USB aljzatot a készülék elején.
- Ne válassza le az USB memóriát, ha rá fájl mentése vagy róla nyomtatás van folyamatban.
- Ne használjon más USB eszközt (pl. merevlemezt), csak USB memóriát vagy USB hubot.
- Ne csatlakoztassa az USB memóriát, amíg a homokóra látható a **kezelőpanel** a készülék aktív állapotában.
- Ne húzza ki az USB-memóriát közvetlenül csatlakoztatása után.
- Amikor az USB memória csatlakoztatva van, ne változtassa a **kezelőpanel** dőlésszögét. A memória alakjától és méretétől függően a kezelőpanel és a memória egymással ütközhet, ami az USB eszköz tönkremenetelét okozhatja.

A nyomtatás menete

1. Csatlakoztasson a készülék USB aljzatához egy USB memória eszközt.
2. Koppintson a [Dokumentum nyomt./törlés] pontra.

3 Koppintson a [Külső memória] billentyűre.

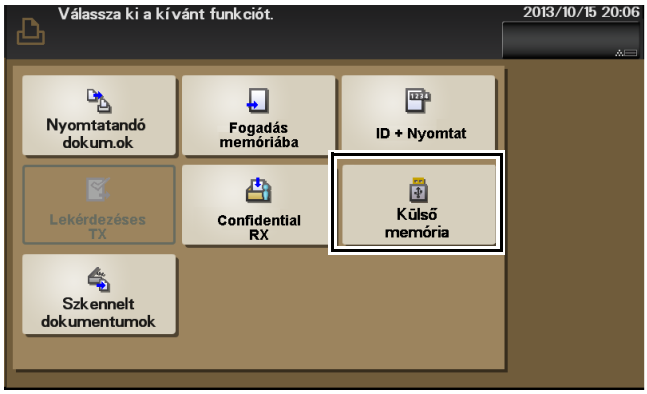

4 A nyomtatandó fájl kiválasztása után koppintson a [Nyomtat] pontra.

➔ Felfelé a [Fel] billentyűvel mozoghat.

➔ A [Megnyit]-ra koppintva nyissa meg a mappát és haladjon lefelé.

5 Szükség esetén változtassa meg a nyomtatási beállításokat, majd koppintson a [Nyomtat]-ra.

Beállítások	Leírás
[Papírformátum]	Válassza ki a nyomtatásra használandó papír formátumát. TIFF és JPEG fájltípus választása esetén meg lehet határozni a papírformátumot.
[Duplex]	Adja meg, hogy a papír mindkét vagy csak egyik oldalára kíván-e nyomtatni. Kétoldalas nyomtatáshoz válassza ki a kötés helyzetét.
[Kezelés] - [Válogatás]	Ha több példányban nyomtat, határozza meg, kívánja-e a példányok szétválogatását "12345", "12345" és "12345" sorrend szerint.
[Kezelés] - [Kapocs]	A nyomtatott lapok egyes szettjeit sarkuknál összetűzi kihelyezésük előtt. Ez a funkció ajánlatok és más füzetek készítésekor hasznos. Ez a funkció akkor áll rendelkezésre, ha az opcionális **Másolatkezelő** telepítve van.

5.6 Rendeltetési hely regisztrálása

5.6.1 Címjegyzék

A gyakran használt rendeltetési helyek regisztrálásával megtakaríthatja a rendeltetési hely ismételt megadására fordított időt a jövőben. A készülékben regisztrált rendeltetési hely neve címjegyzék.

Legfeljebb 2000 címjegyzéket regisztrálhat. A bejegyezhető rendeltetési helyek típusa eltérő lehet, e-mail cím, számítógépnév stb., függően az átviteli módtól.

Hivatkozás

Címjegyzéket **Web Connection** *segítségével is regisztrálhat. A részletes ismertetést a regisztrálás folyamatáról a [Kezelési útmutató az alkalmazott funkciókhoz] c. kiadványban találja.*

5.6.2 Címzettek regisztrálása gyorshívó gombra a címjegyzékbe

Rendeltetési hely regisztrálása a segédprogramban

1 Koppintson a [Segédprogram] - [Cím/ Felh. fiók] pontra.

2 Válassza ki a regisztrálni kívánt rendeltetési hely típusát.

3 Adja meg a rendeltetési hely információkat, majd koppintson az [OK] gombra.

[Faxolás]

Beállítások	Leírás
[Sz.]	Rendeltetési hely regisztrálási szám. A legkisebb, használatban nem lévő szám lesz automatikusan kijelölve.
[Név]	Írja be a rendeltetési hely nevét (legfeljebb 72 karakter).
[Kedvencek]	Válassza ezt a lehetőséget a gyakran használt rendeltetési hely regisztrálásához. A regisztrált rendeltetési hely megjelenik a [Kedvencek] között, lehetővé téve a rendeltetési hely egyszerű megadását.
[Index]	Válassza a megfelelő karaktert a név szerinti kereséshez.
[Faxszám]	Írja be a rendeltetési hely faxszámát. • A készülék alközponti használata esetén koppintson a [Külső]-re ([E] megjelenik). A regisztrált külső vonal száma automatikusan beiktatódik. • A készülék alközponti használata esetén koppintson a [Szünet] billentyűre ([P] megjelenik), hogy időt adjon a sikeres tárcsázáshoz. • Ha hangkódos jelet kíván a vonalon továbbítani, koppintson a [Hang]-ra ([T] megjelenik). • A hívószám számjegyeit a [-] jellel választhatja el, ennek azonban nincs a szám tárcsázására hatása.

Beállítások	Leírás
[Vonal beállítása]	Ha szükséges, meghatározhatja a fax adásának módját a regisztrálandó rendeltetési helyre. A fax elküldése előtt ezeket a beállításokat meg lehet változtatni. • [ECM]: az ECM egy, az ITU-T (Nemzetközi Távközlési Egyesület - Távközlési Szabványosítási Szektor) által meghatározott hibajavítási mód. Az ECM funkcióra képes faxkészülékek egymásnak tudtára adják, hogy a vett adat hibamentes-e. Ezzel megelőzhető a telefonvonal zajának a képminőséget rontó hatása. A telefonvonalat érő elektrosztatikus zavarok a fax átviteli idejét meghosszabbíthatják. Ilyen esetben az átviteli időt csökkenteni lehet az ECM kikapcsolásával. Ekkor azonban kép-, ill. kommunikációs hibák előfordulhatnak az átviteli idő meghatározott ideje függvényében, tehát változtassa meg az értéket a feltételekhez illeszkedve. • [V34]: a V34 egy kommunikációs mód super G3 fax átvitelhez. Azonban ha valamelyik készülék a telefonvonalhoz alközponton keresztül csatlakozik, a super G3 módú összeköttetés esetleg nem jön létre, a telefonvonal állapotától függően. Ilyenkor kapcsolja ki a V34 módot az adatátvitel sikere érdekében. • [Rendeltetés ellenőrzése és küldés]: kapcsolja be ezt a lehetőséget a rendeltetés ellenőrzéséhez, majd küldéshez. A fax átviteléhez megadott faxszámot összeveti a rendeltetési faxszámmal (CSI, a hívott előfizető azonosítója), a fax küldése csak egyezés esetén történik meg.

[E-mail]

Beállítások	Leírás
[Sz.]	Rendeltetési hely regisztrálási szám. A legkisebb, használatban nem lévő szám lesz automatikusan kijelölve.
[Név]	Írja be a rendeltetési hely nevét (legfeljebb 72 karakter).
[Kedvencek]	Válassza ezt a lehetőséget a gyakran használt rendeltetési hely regisztrálásához. A regisztrált rendeltetési hely megjelenik a [Kedvencek] között, lehetővé téve a rendeltetési hely egyszerű megadását.
[Index]	Válassza a megfelelő karaktert a név szerinti kereséshez.
[E-mail]	Adjon meg e-mail címet rendeltetési helyként (legfeljebb 320 bájt, ASCII karakterek).

[SMB]

Beállítások		Leírás
[Sz.]		Rendeltetési hely regisztrálási szám. A legkisebb, használatban nem lévő szám lesz automatikusan kijelölve.
[Név]		Írja be a rendeltetési hely nevét (legfeljebb 72 karakter).
[Kedvencek]		Válassza ezt a lehetőséget a gyakran használt rendeltetési hely regisztrálásához. A regisztrált rendeltetési hely megjelenik a [Kedvencek] között, így téve lehetővé a rendeltetési hely egyszerű megadását.
[Index]		Válassza a megfelelő karaktert a név szerinti kereséshez.
[Csatlakozás]		Regisztrálja a rendeltetési hely számítógép adatait.
	[Gazd.neve]	Írja be a rendeltetési hely állomásnevét vagy IP-címét. • Példa a számítógépnévre (állomásnév): "OTTHONI-PC" • Példa az IP címre (IPv4): "192.168.1.1" • Példa az IP címre (IPv6): "fe80::220:6bff:fe10:2f16"
	[Fájl útv.]	Adja meg a [Gazd.neve] alatt meghatározott számítógép megosztott mappája nevét (legfeljebb 255 bájt). • Példa: "szkennel" Ha a megosztott mappa belső mappáját adná meg, használjon a két mappa neve között "\" jelet. • Példa: "szkennel\iratok"
	[Felh.AZ]	Írja be a [Fájl útv.]-ban meghatározott mappához hozzáférési joggal rendelkező felhasználó nevét (legfeljebb 255 bájttal). • Munkacsoportba tartozó felhasználó esetén csak a felhasználónevet adja meg. Példa: "felhaszn01" • Tartományi felhasználó esetén írja be: felhasználónév@tartománynév. Példa: "felhaszn01@abc.hely"
	[Jelszó]	Adjon meg (legfeljebb 127 bájtos) jelszót.
	[Referencia]	Keresse fel a cél számítógépet a hálózaton és válassza ki a megosztott mappát. A kiválasztott mappa információja regisztrálva van.

[FTP]

Beállítások		Leírás
[Sz.]		Rendeltetési hely regisztrálási szám. A legkisebb, használatban nem lévő szám lesz automatikusan kijelölve.
[Név]		Írja be a rendeltetési hely nevét (legfeljebb 72 karakter).
[Kedvencek]		Válassza ezt a lehetőséget a gyakran használt rendeltetési hely regisztrálásához. A regisztrált rendeltetési hely a [Kedvencek] között jelenik meg, hogy könnyen megtalálhassa megadásához.
[Index]		Válassza a megfelelő karaktert a név szerinti kereséshez.
[Csatlakozás]		Regisztrálja az FTP rendeltetési hely adatait.
	[Gazd.neve]	Írja be a rendeltetési FTP kiszolgáló állomásnevét vagy IP-címét (legfeljebb 253 bájt). • Példa a beírandó állomásnévre: "host.example.com" • Példa az IP címre (IPv4): "192.168.1.1" • Példa az IP címre (IPv6): "fe80::220:6bff:fe10:2f16"
	[Fájl útv.]	Adja meg a [Gazd.neve] alatt meghatározott FTP kiszolgáló tároló mappája nevét (legfeljebb 127 bájt). • Példa: "szkennel" Ha FTP mappa belső mappáját adná meg, használjon a két mappa neve között "/" jelet. • Példa: "szkennel\iratok" Csak "/" jelet írjon be, ha a fájl elérési útja nincs megadva. • Példa: "/"
	[Felh.AZ]	Ha a rendeltetési hely FTP kiszolgálónál hitelesítésre van szükség, adja meg a felhasználónevet (legfeljebb 63 bájt).
	[Jelszó]	Adjon meg (legfeljebb 127 bájtos) jelszót.
	[Részletes beállítás]	Konfigurálja a beállításokat, hogy létrehozza a kapcsolatot az FTP szerverrel. • [Port sz.]: szükség esetén változtassa meg a port számát. Rendes esetben használhatja az eredeti portot. [21] van megadva alapértelmezés szerint. • [Pasv]: Válassza a [BE] lehetőséget, ha a környezet ezt kívánja. [BE] van megadva alapértelmezés szerint. • [Proxy]: Válassza a [BE] lehetőséget, ha a környezet ezt kívánja. [KI] van megadva alapértelmezés szerint.

[WebDAV]

Beállítások	Leírás
[Sz.]	Rendeltetési hely regisztrálási szám. A legkisebb, használatban nem lévő szám lesz automatikusan kijelölve.
[Név]	Írja be a rendeltetési hely nevét (legfeljebb 72 karakter).
[Kedvencek]	Válassza ezt a lehetőséget a gyakran használt rendeltetési hely regisztrálásához. A regisztrált rendeltetési hely a [Kedvencek] között jelenik meg, hogy könnyen megtalálhassa megadásához.
[Index]	Válassza a megfelelő karaktert a név szerinti kereséshez.
[Csatlakozás]	Regisztrálja a WebDAV rendeltetési hely adatait.
[Gazd.neve]	Írja be a rendeltetési WebDAV kiszolgáló állomásnevét vagy IP-címét (legfeljebb 253 bájt). • Példa a beírandó állomásnévre: "host.example.com" • Példa az IP címre (IPv4): "192.168.1.1" • Példa az IP címre (IPv6): "fe80::220:6bff:fe10:2f16"
[Fájl útv.]	Adja meg a [Gazd.neve] alatt meghatározott WebDAV kiszolgáló tároló mappája nevét (legfeljebb 96 bájt). • Példa: "szkennel" Ha WebDAV mappa belső mappáját adná meg, használjon a két mappa neve között "/" jelet. • Példa: "szkennel\iratok"
[Felh.AZ]	Írja be a [Fájl útv.]-ban meghatározott mappához hozzáférési joggal rendelkező felhasználó nevét (legfeljebb 63 bájttal).
[Jelszó]	Adjon meg (legfeljebb 63 bájtos) jelszót.
[Részletes beállítás]	Konfigurálja a beállításokat, hogy létrehozza a kapcsolatot az WebDAV szerverrel. • [Port sz.]: szükség esetén változtassa meg a port számát. Rendes esetben használhatja az eredeti portot. [80] van megadva alapértelmezés szerint. • [Proxy]: Válassza a [BE] lehetőséget, ha a környezet ezt kívánja. [KI] van megadva alapértelmezés szerint. • [SSL beállítások]: Válassza a [BE] lehetőséget, ha a környezet ezt kívánja. [KI] van megadva alapértelmezés szerint.

[Internet Fax]

Beállítások	Leírás
[Sz.]	Rendeltetési hely regisztrálási szám. A legkisebb, használatban nem lévő szám lesz automatikusan kijelölve.
[Név]	Írja be a rendeltetési hely nevét (legfeljebb 72 karakter).
[Kedvencek]	Válassza ezt a lehetőséget a gyakran használt rendeltetési hely regisztrálásához. A regisztrált rendeltetési hely a [Kedvencek] között jelenik meg, hogy könnyen megtalálhassa megadásához.
[Index]	Válassza a megfelelő karaktert a név szerinti kereséshez.
[E-mail]	Adjon meg e-mail címet rendeltetési helyként (legfeljebb 320 bájt, ASCII karakterek).
[Részletek]	Az [E-mail] mezőbe írt címet ellenőrizheti segítségével.
[RX mód (rendelt.hely)]	Válassza ki [Tömörítési módszer] és [Felbontás] beállítását a rendeltetési készülék vételi jellemzőinek megfelelően.

Tippek

- A bejegyzett rendeltetési hely beállításait annak bejegyzett neve kiválasztása után, a [Beállit. Ellenőrz.] billentyűre koppintva ellenőrizheti.
- A regisztrált rendeltetési hely beállításait a bejegyzett név kiválasztása után, a [Szerkeszt] billentyűre koppintva változtathatja meg.
- Regisztrált rendeltetési helyet a bejegyzett név kiválasztása után, a [Törlés] billentyűre koppintva törölhet.

Információ regisztrálása főképernyőn Szkennelés TX vagy Fax módban

1 A regisztrálandó rendeltetési hely típusától függően koppintson a [Szkennelés e-mail-be], a [Szkennelés mappába] vagy [Fax] pontra.

2 Koppintson a [Regisztráció] gombra.

3 Koppintson az [Új cím bead] gombra, majd a regisztrálandó rendeltetési hely típusára.

4 Adja meg a rendeltetési hely információkat, majd koppintson a [Regisztr.] gombra.

➔ A regisztrált információ azonos a segédprogramból regisztrálandóval. Részletek: 5-21. oldalon.

6 Tárgymutató

6 Tárgymutató

1. tálca 3-8

A

A részegységek elnevezése 2-3
- Előlap 2-3
- Hátoldal 2-4

B

Billentyűzet 2-13

C

Címjegyzék 5-21
- A regisztrálás menete 5-21

E

Előkészítés
- Fax 4-4
- Hálózati beállítás 4-3
- Nyomtatás (hálózati csatlakozás) 5-4
- Nyomtatás (USB csatlakozás) 5-5

É

Érintőmezős kijelző
- A helyes használat szabályai 2-14
- Művelet 2-13

F

Fax funkció 5-12
- A küldés menete 5-12
- Áttekintés 5-12
- Bevezetés a küldési funkcióhoz 5-14
- Bevezetés a vételi funkcióhoz 5-14
- Előkészítés 4-4

Főmenü 2-15

H

Hálózati beállítás 4-3

I

Internet fax funkció 5-15

K

Karakterek beírása 2-17

Kezelési útmutató 1-3

Kezelőpanel 2-11

Kézi adagoló tálca 3-6

M

Másoló funkció 5-16
- A másolás menete 5-16
- Bevezetés a másoló funkcióhoz 5-18

N

Nyomtató funkció 5-3
- A nyomtatás menete 5-8

Nyomtatóillesztő 5-3
- Alapbeállítások 5-7
- Telepítés (hálózati csatlakozás) 5-4
- Telepítés (USB csatlakozás) 5-5

O

Opcionális egységek konfigurálása 2-5

P

Papír
- Használható papírfajták 3-3
- Használható papírformátumok 3-4
- Nem használható papír 3-5
- Papír tárolása 3-5

Papír betöltése
- 1. tálca 3-8
- Kézi adagoló tálca 3-6

R

Rendeltetés regisztrálása 5-21

S

Szkennelés funkció 5-9
- A küldés menete 5-10
- Áttekintés 5-9

Szöveg bevitele 2-14

T

Tápellátás 2-7
- Főkapcsoló 2-8
- Tápkapcsoló gomb 2-9

U

USB memória 5-19
- A nyomtatás menete 5-19